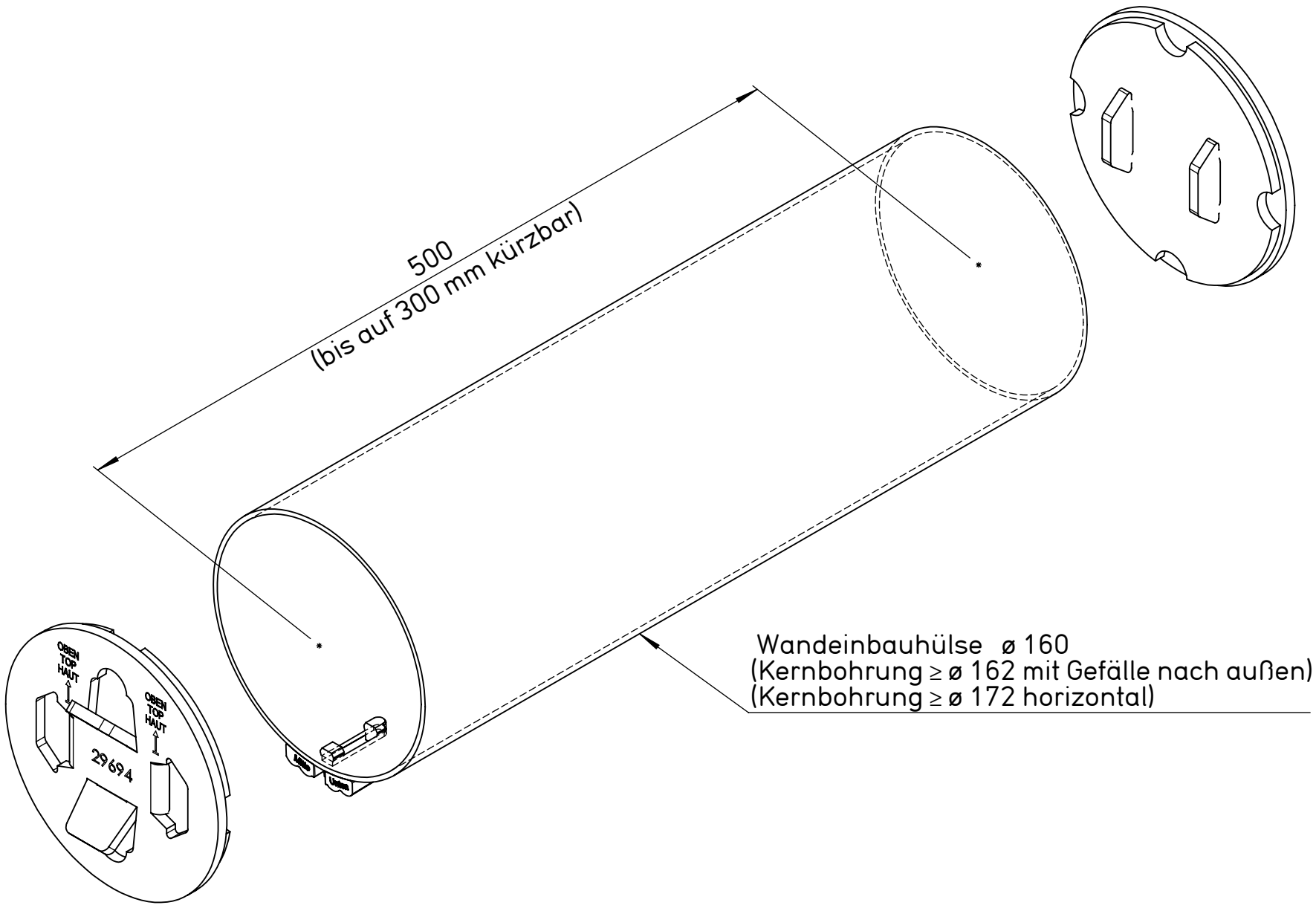
500
(bis auf 300 mm kürzbar)
Wandeinbauhülse ø 160
(Kernbohrung ≥ ø 162 mit Gefälle nach außen)
(Kernbohrung ≥ ø 172 horizontal)
OBEN
TOP
HAUT
OBEN
TOP
HAUT
29694