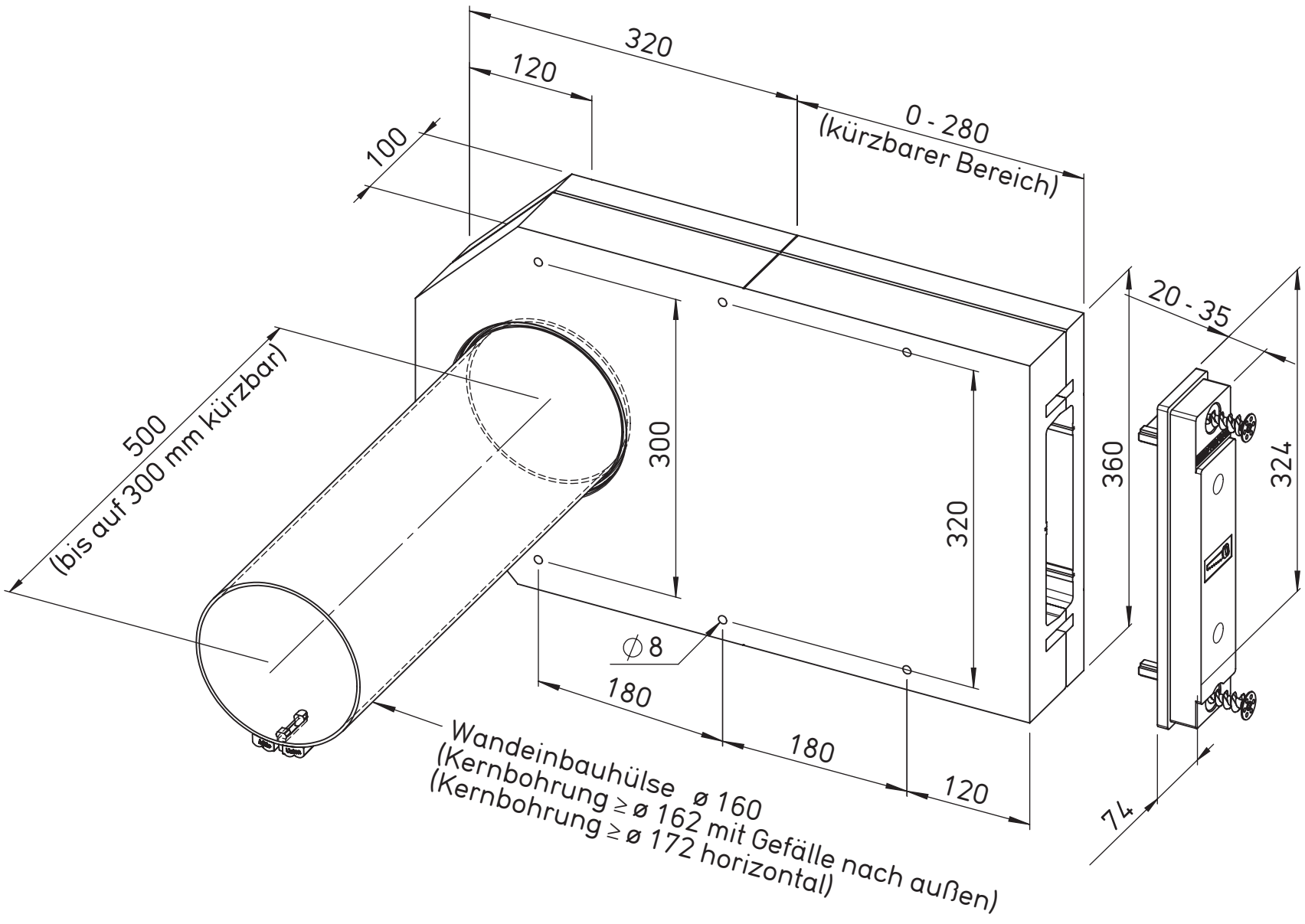
320
120
100
0 - 280
(kürzbarer Bereich)
20 - 35
500
(bis auf 300 mm kürzbar)
300
320
360
324
⌀8
180
180
120
74
Wandeinbauhülse ø 160
(Kernbohrung ≥ ø 162 mit Gefälle nach außen)
(Kernbohrung ≥ ø 172 horizontal)