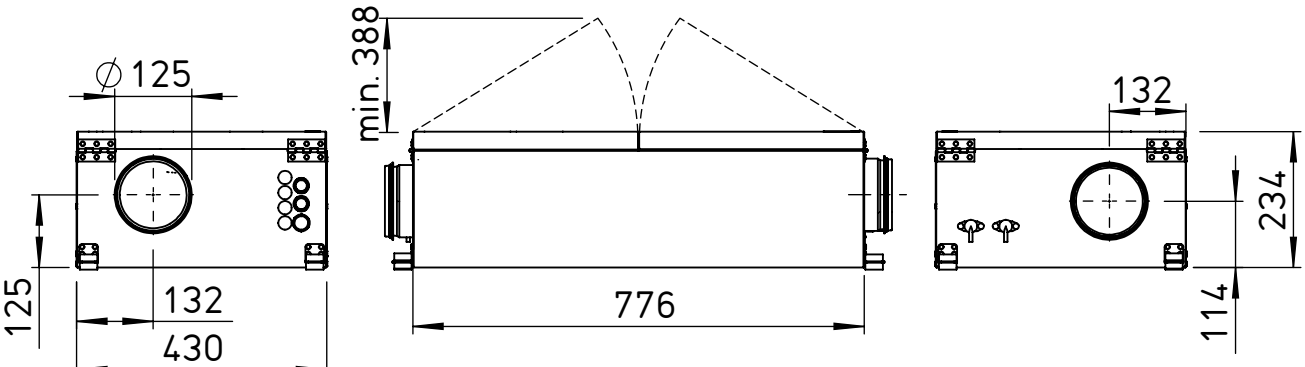
∅125
125
132
430
min. 388
776
132
234
114