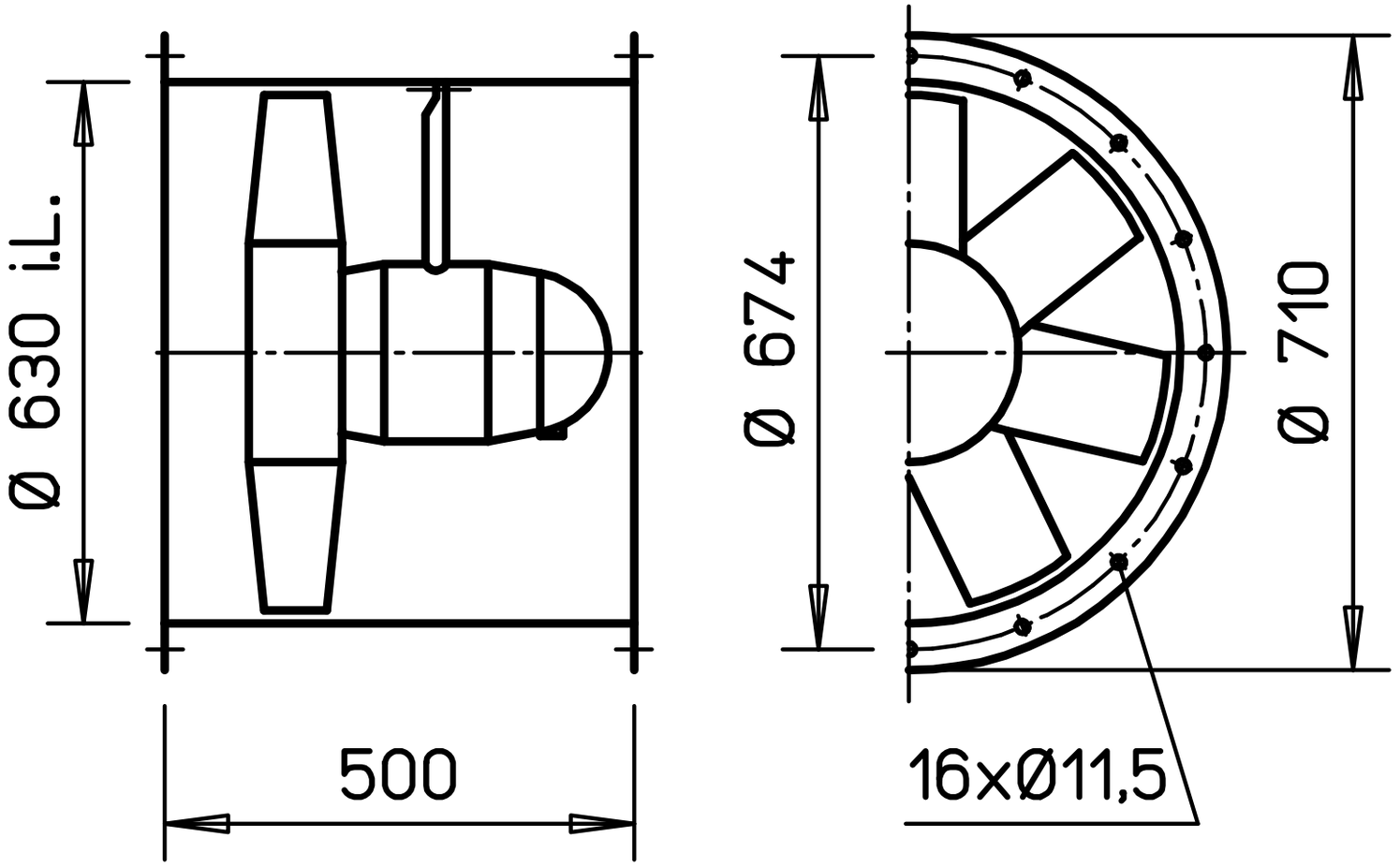
Ø 630 i.L.
500
Ø 674
Ø 710
16xØ11,5