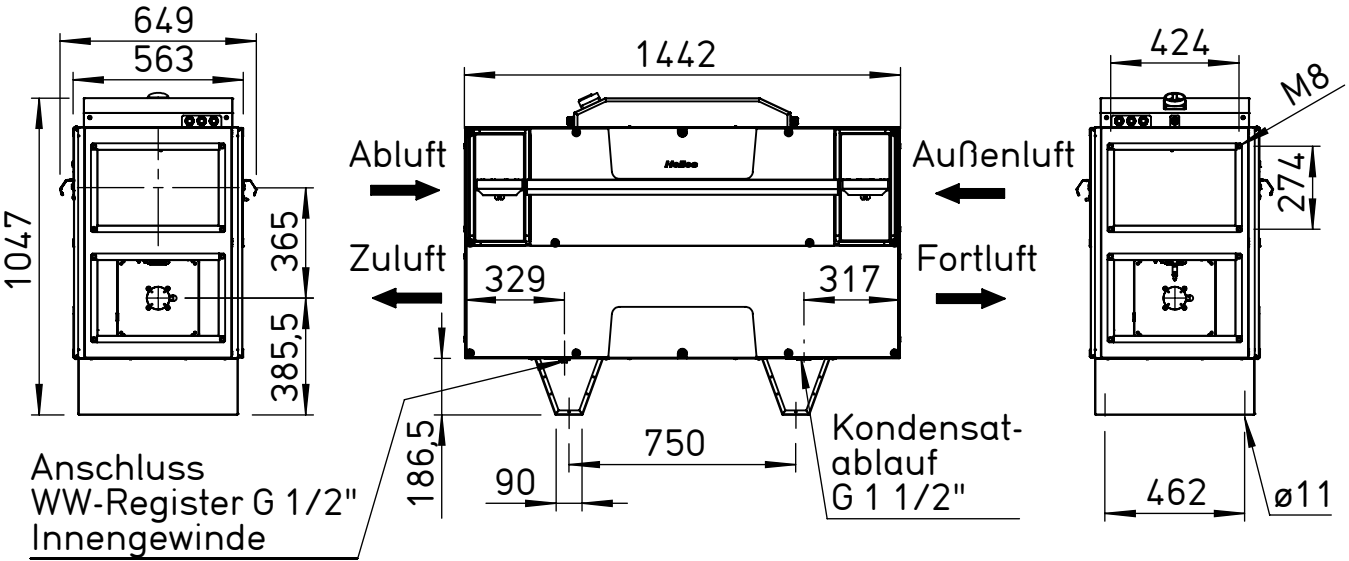
649
563
1047
365
385,5
1442
Abluft
Zuluft
Außenluft
Fortluft
329
317
186,5
750
90
Anschluss
WW-Register G 1/2"
Innengewinde
Kondensat-
ablauf
G 1 1/2"
424
M8
274
462
ø11