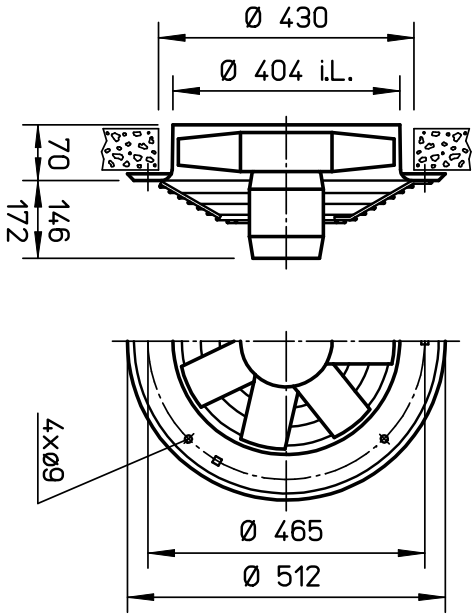
Ø 430
Ø 404 i.L.
70
146
172
4xØ9
Ø 465
Ø 512