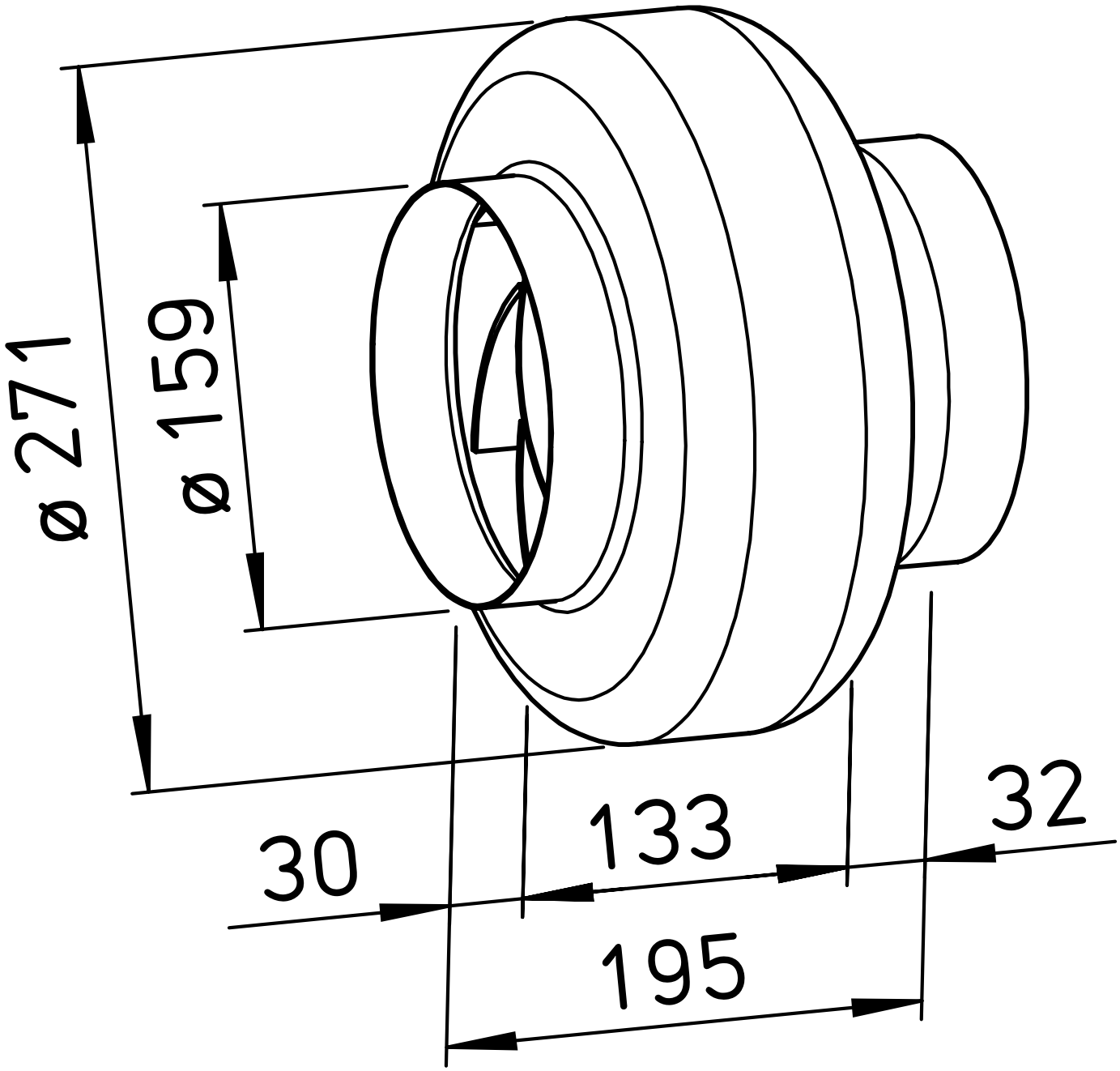
ø 271
ø 159
30
133
32
195