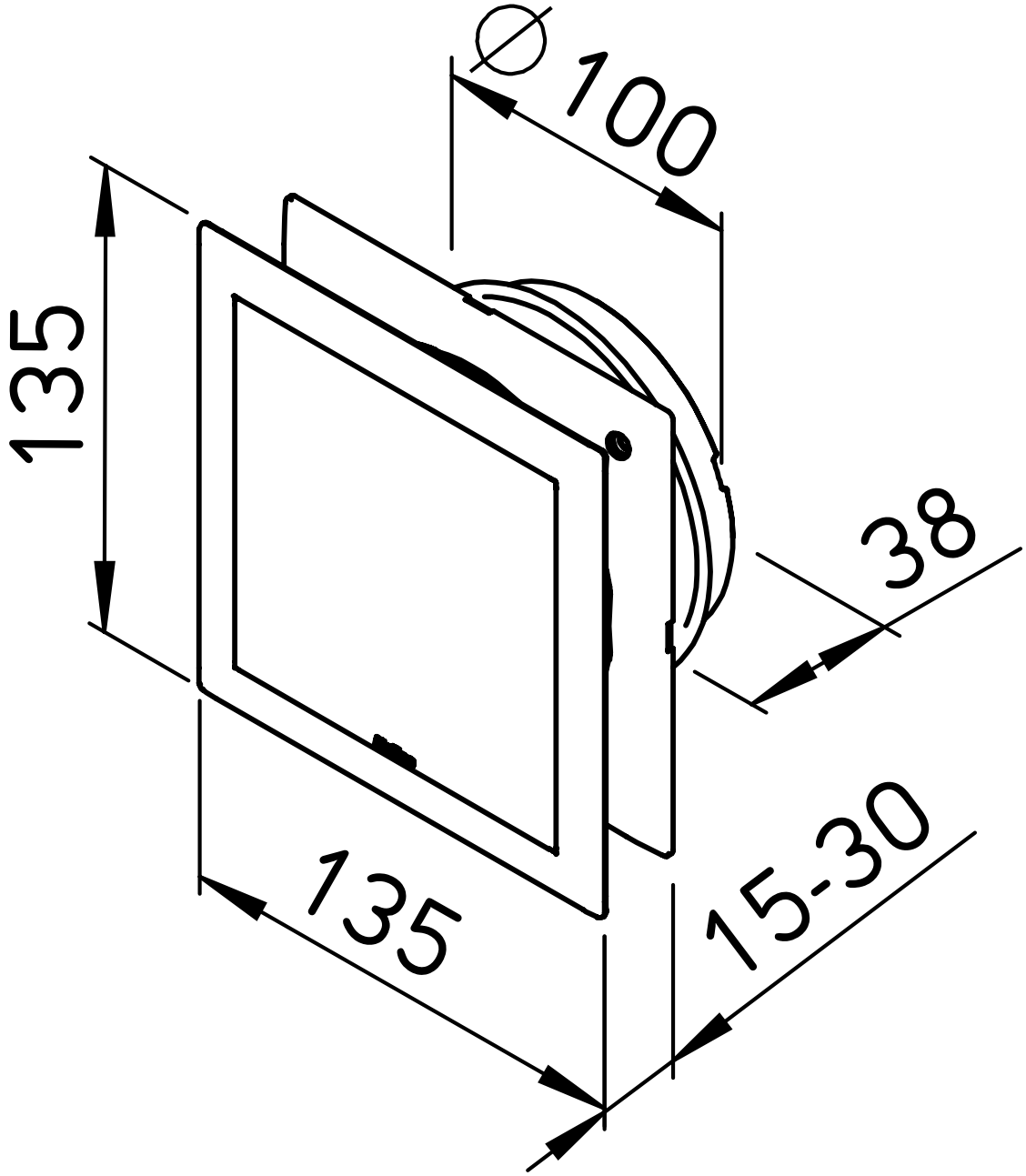
∅100
135
38
135
15-30