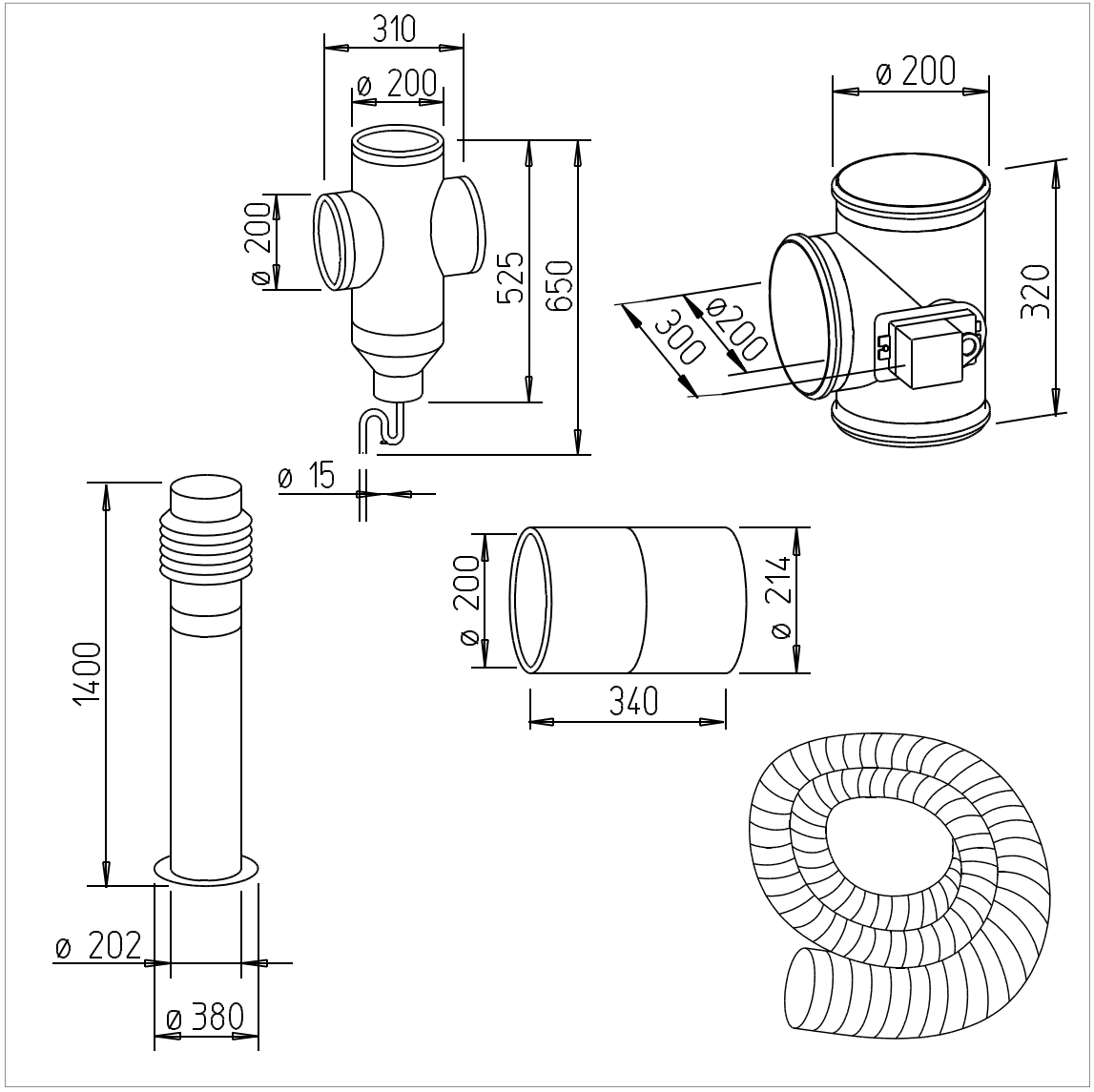
310
ø 200
ø 200
525
650
ø 15
ø 200
320
300
ø200
1400
ø 200
ø 214
340
ø 202
ø 380