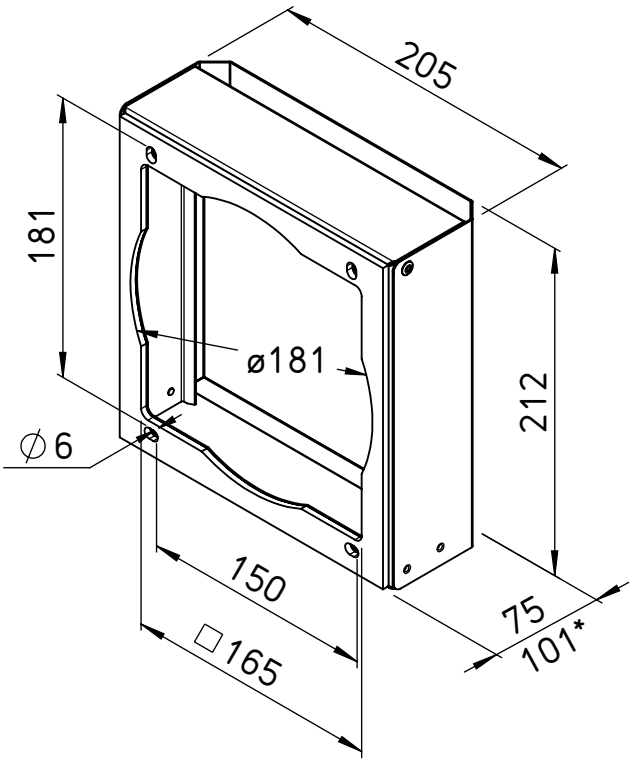

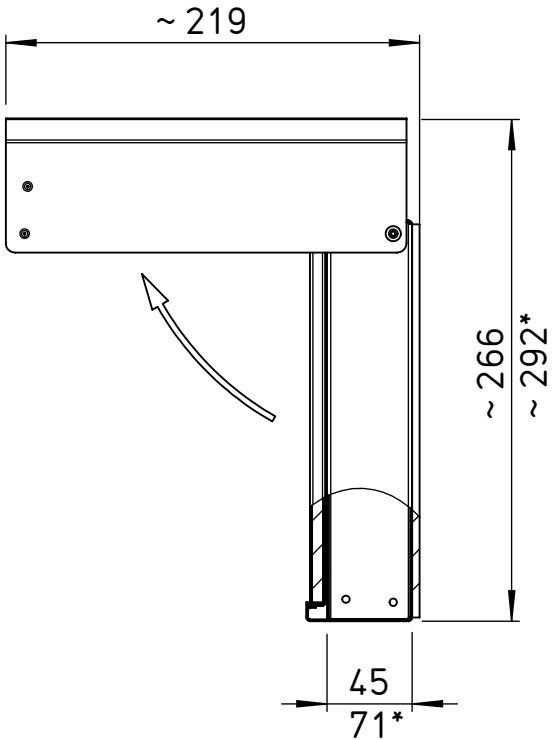

max. Aufbauhöhe
Abluftelement

Maße* VFE 90