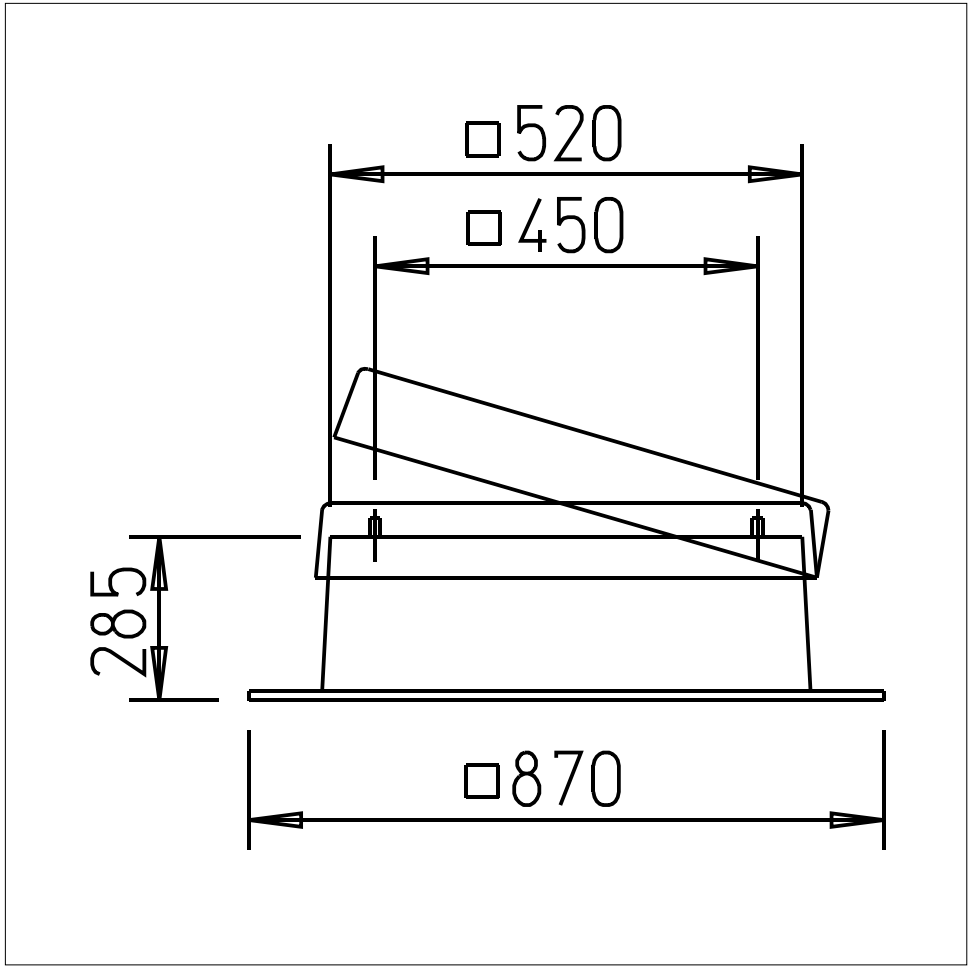
□520
□450
285
□870