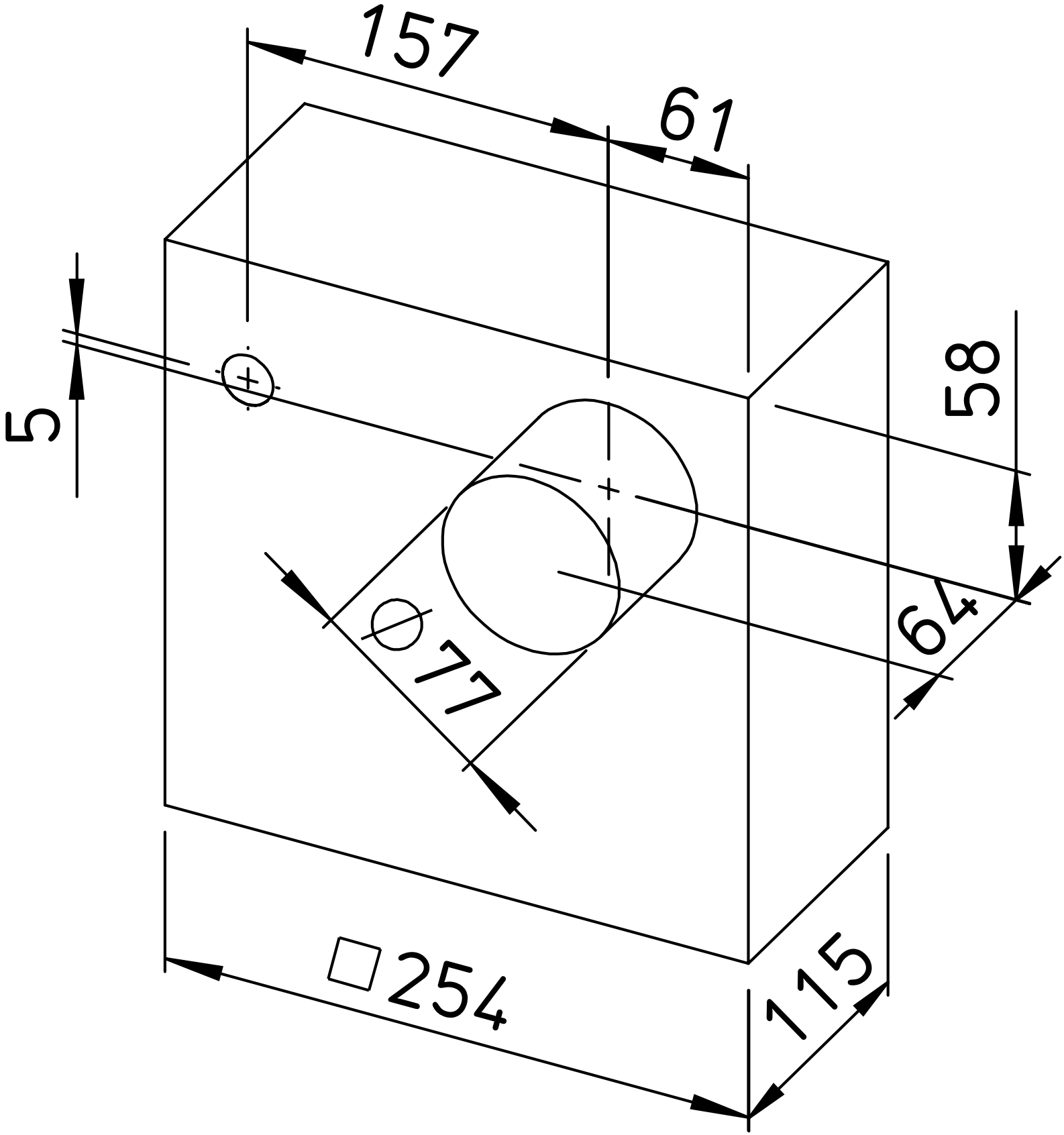
157
61
5
58
64
∅77
□254
115