KWL YOGA / KWL YOGA Style 700

Kennlinien KWL YOGA / KWL YOGA Style 700

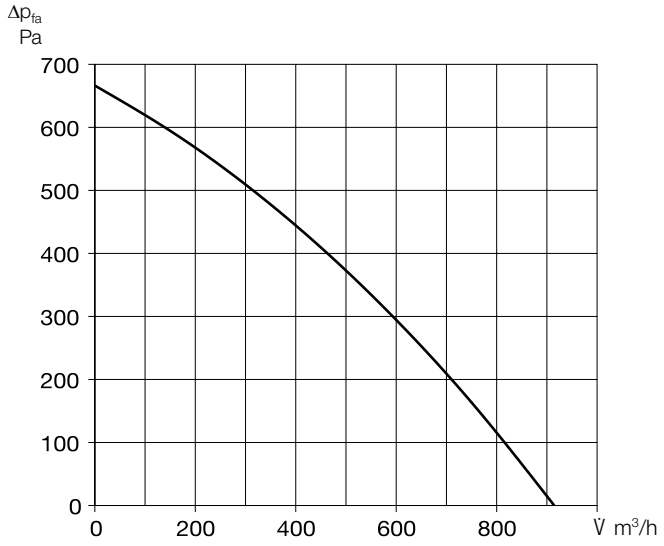

Dezentrale Kompakt-Lüftungsgeräte mit Wärmerückgewinnung für die Be- und Entlüftung von einzelnen Räumen, wie Klassenzimmern, Aufenthaltsräumen, Büros, Gewerbeeinheiten, Arztpraxen und vielen mehr. Ausgestattet mit hocheffizientem Aluminium-Wärmetauscher und energiesparenden EC-Motoren. Automatische Verschlussklappen für Außen- und Fortluft verhindern den Kaltlufteinfall bei ausgeschalteten Ventilatoren. Das strömungsoptimierte Zuluft-Gitter ermöglicht selbst für große Räume ein zugfreies Lüften durch die optimale Nutzung des Coanda-Effekts. Inklusive Touch-Bedienelement zur einfachen Bedienung und Konfiguration der Gerätefunktionen.

Gehäuse
Aus verzinktem Stahlblech, alle Gehäuseteile sind innen- und außen weiß lackiert/pulverbeschichtet. Das doppelwandige Gerätegehäuse ist allseitig mit 40 mm wärme- und schalldämmender Isolation ausgestattet. Montage- und Wartungsfreundlichkeit durch große Revisionsklappe.

Montage
Die Deckenmontage erfolgt über die im Lieferumfang enthaltenen, schwingungsdämpfenden Befestigungselemente. Alternativ ist eine kombinierte Wand-Deckenmontage mit Wandhalter-Set (Art.-Nr. 40067) möglich.

Wärmetauscher
Großflächiger Aluminium-Kreuzgegenstrom-Wärmetauscher mit bis zu 90 % Wärmebereitstellungsgrad. Demontage mit wenigen Handgriffen möglich.

Ventilatoren
Zwei geräuscharme EC-Hochleistungsventilatoren mit rückwärts gekrümmten Laufrädern für höchste Energieeffizienz.

Sensorik
Integrierte CO_2-Sensorik. Alternativ kann diese durch einen externen, im Raum platzierten Sensor (VOC, CO_2 oder Luftfeuchtigkeit) ersetzt werden. Anstatt der Sensoren kann KWL Yoga auch mit einem Bewegungsmelder gesteuert werden (keine Kombination möglich!).

Luftführung
Zuluft frontseitig, zwei Abluft-Öffnungen an der Geräteunterseite. Außen- und Fortluft-Stutzen sind mit federbelasteten Verschlussklappen ausgestattet.

Kondensatanschluss
Kondensatablauf unten (wandseitig), optional über Kugelsiphon in Auf- oder Unterputzausführung oder über Kondensatpumpe.

Luftfilter
Saubere Außenluftführung über ISO ePM_1 60%-Filter (F7). Zwei Taschenfilter für Abluft:
ISO Coarse 60 % (G4); optional erhältlich: ISO ePM_{10} 60 % (M5).

Sommerbetrieb
Serienmäßige Ausstattung mit automatischer Bypassfunktion (Umge-

	Ohne Elektro-Vorheizung/ ohne Elektro-Nachheizung	Ohne Elektro-Vorheizung/ mit Elektro-Nachheizung	Ohne Elektro-Vorheizung/ mit Warmwasser-Nachheizung	Mit Elektro-Vorheizung/ ohne Nachheizung	Mit Elektro-Vorheizung/ mit Elektro-Nachheizung
	KWL YOGA 700 Best.-Nr. 40019	**KWL YOGA 700 EN** Best.-Nr. 40021	**KWL YOGA 700 WW** Best.-Nr. 40023	**KWL YOGA 700 EV** Best.-Nr. 40025	**KWL YOGA 700 EV/EN** Best.-Nr. 40027
	KWL YOGA Style 700 Best.-Nr. 40020	**KWL YOGA Style 700 EN** Best.-Nr. 40022	**KWL YOGA Style 700 WW** Best.-Nr. 40024	**KWL YOGA Style 700 EV** Best.-Nr. 40026	**KWL YOGA Style 700 EV/EN** Best.-Nr. 40028
AU-/FO-Stutzen-Durchmesser	315	315	315	315	315
Luftmenge V̇ m³/h (Min. - Max.)	307 - 917	307 - 917	307 - 917	307 - 917	307 - 917
Abstrahlung L_{PA} dB(A) in 1 m / 3 m (bei 0 Pa)					
– 307 m³/h	26 / 20	26 / 20	26 / 20	26 / 20	26 / 20
– 449 m³/h	27 / 21	27 / 21	27 / 21	27 / 21	27 / 21
– 589 m³/h	31 / 24	31 / 24	31 / 24	31 / 24	31 / 24
– 917 m³/h	42 / 35	42 / 35	42 / 35	42 / 35	42 / 35
Maximale Leistungsaufnahme W					
– Ventilatoren	2 x 170	2 x 170	2 x 170	2 x 170	2 x 170
– el. Vorheizung / Nachheizung	— / —	— / 2250	— / —	2000 / —	2000 / 2250
– gesamt	350	2600	350	2350	4600
Nennstrom A					
– Ventilatoren	2 x 1,20	2 x 1,20	2 x 1,20	2 x 1,20	2 x 1,20
– el. Vorheizung/Nachheizung	— / —	— / 9,79	— / —	8,7 / —	8,7 / 9,79
– gesamt	2,45	12,24	2,45	11,15	9,79
Spannung/Frequenz	1~, 230 V, 50 Hz	1~, 230 V, 50 Hz	1~, 230 V, 50 Hz	1~, 230 V, 50 Hz	3~, 400 V, 50 Hz
Schutzart IP	20	20	20	20	20
Temperatur Arbeitsbereich °C	-10 bis +40	-10 bis +40	-10 bis +40	-20 bis +40	-20 bis +40
Aufstelltemperatur °C	+5 bis +40	+5 bis +40	+5 bis +40	+5 bis +40	+5 bis +40
Gewicht ca. kg	116 (KWL YOGA Style: 126)	117 (KWL YOGA Style: 127)	119 (KWL YOGA Style: 129)	117 (KWL YOGA Style: 127)	118 (KWL YOGA Style: 128)
Anschluss nach Schaltplan Nr.	1384	1384	1384	1384	1384

Maße KWL YOGA 700

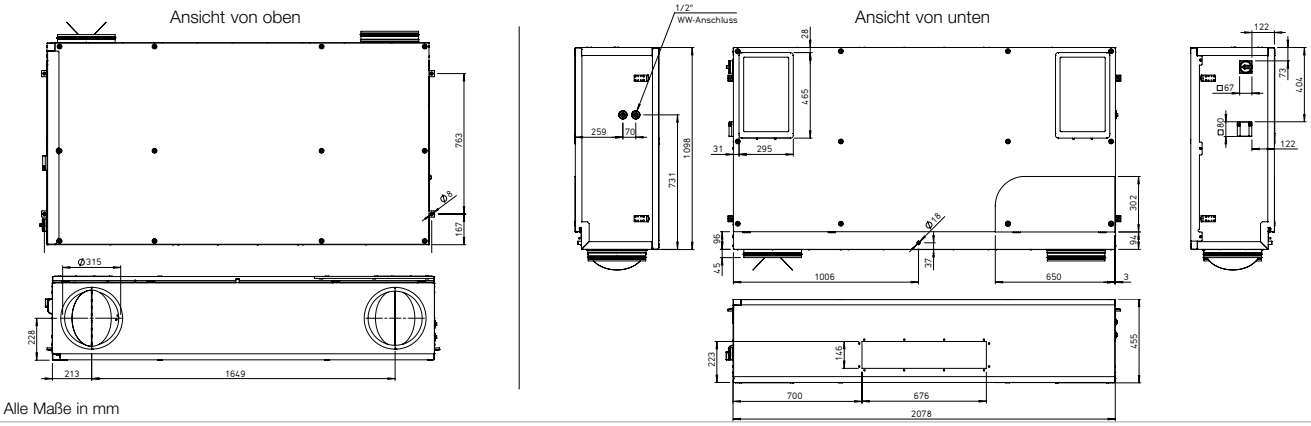

Alle Maße in mm

Maße KWL YOGA Style 700

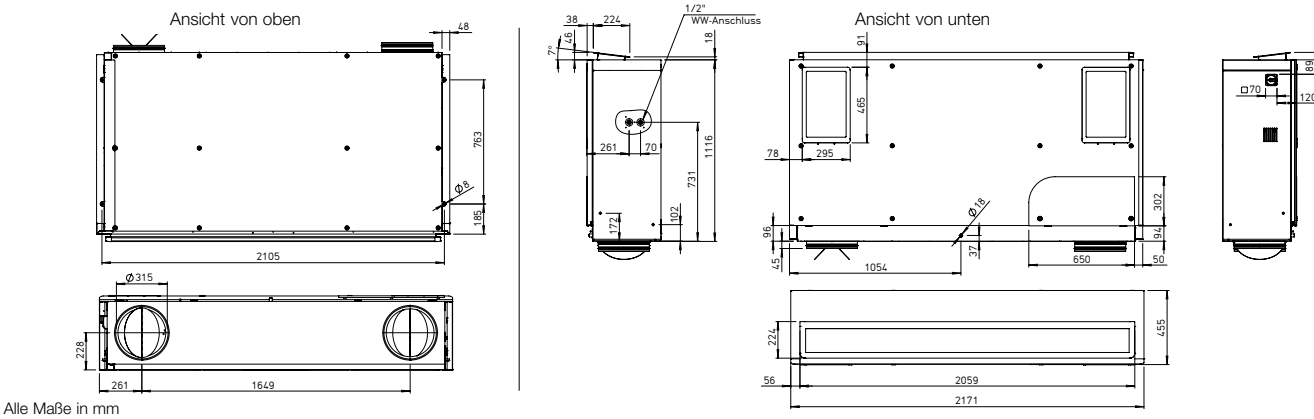

Alle Maße in mm

hung des Wärmetauschers für die Nutzung der kühlen Nachtluft zur Temperierung des Raumes).

Vereisungsschutz des Wärmetauschers

Die serienmäßige Frostüberwachung regelt automatisch das Zuluft-Fördervolumen und die, in Abhängigkeit der gewählten Ausstattung, eingebaute elektrische Vorheizung.

	Mit Elektro-Vorheizung/ mit Warmwasser-Nachheizung
	KWL YOGA 700 EV/WW Best.-Nr. 40029 **KWL YOGA Style 700 EV/WW** Best.-Nr. 40030
	315
	307 - 917
	26 / 20 27 / 21 31 / 24 42 / 35
	2 x 170 2000 / — 2350
	2 x 1,20 8,7 / — 11,15
	1~, 230 V, 50 Hz
	20
	-20 bis +40
	+5 bis +40
	120 (KWL YOGA Style: 130)
	1384

Nachheizung

Bei den Gerätevarianten mit integrierter Nachheizung (Warmwasser- oder Elektro-Nachheizung) ist für eine komfortable und energieeffiziente Nacherwärmung der Zuluft gesorgt. Die Soll-Zuluft-Temperatur wird im Bedienelement eingestellt. Für die Ansteuerung des Warmwasser-Heizregisters wird der Einsatz der Hydraulikeinheit Type WHSH HE 24 V (0-10V), (Zubehör) empfohlen.

Leistungsregelung

Das im Lieferumfang enthaltene Komfortbedienelement mit Touch-Funktion und einfacher Menüführung bietet folgende Funktionen:

- ☐ Bedarfsorientierte Lüftung, wahlweise mit CO_2-, VOC-, oder Feuchte-Sensor (1 Sensor anschließbar).
- ☐ Erstinbetriebnahme (automatische Ermittlung der Anlagenkennlinie).
- ☐ Anschluss eines Brandmeldekontakts.
- ☐ Wochen- oder Tagesprogramm.
- ☐ Automatischer Bypass (Sommerbetrieb: Nutzung der kühlen Nachtluft).
- ☐ Drucküberwachung der Filterverschmutzung.
- ☐ Anzeige von erforderlichem Filterwechsel.
- ☐ 5 passwortgeschützte Funktions-Ebenen konfigurierbar.
- ☐ Steuerung über die Gebäudeleittechnik möglich (ModBus RTU und ModBus TCP, BACnet)

Elektrischer Anschluss

Nach dem Öffnen des Revisionsdeckels, befindet sich der gut zugängliche Anschlusskasten seitlich im Gehäuse. Für eine einfache Wartung befindet sich der Revisions-/Hauptschalter außen am Gerät. Er ist mittels Vorhängeschloss gegen unberechtigten Zugriff verriegelbar.

Sensoren

Infrarot-Bewegungssensor zur Erfassung der Anwesenheit von Personen im Raum.
BWM Best.-Nr. 08323

VOC-Sensor zur Erfassung der Mischgas-Konzentration (VOC).
AIR1/KWL-VOC 0-10V Nr. 20250

CO_2-Sensor zur Erfassung der CO_2-Konzentration.
AIR1/KWL-CO2 0-10V Nr. 20251

Feuchte-Temperatur-Sensor zur Erfassung der relativen Raumluftfeuchte.
AIR1/KWL-FTF 0-10V Nr. 20252

Montage-Zubehör

Unterputz/Wandeinbau-Siphon
KWL-KS WE Best.-Nr. 40064

Kugel-Röhrensiphon
KWL-KS Best.-Nr. 40065

Kondensatpumpe
KWL-KP Best.-Nr. 40066

Wandhalter Konsolen-Set zur kombinierten Wand-Deckenmontage.
KWL YOGA-WH Best.-Nr. 40067

Hydraulikeinheit
WHSH HE 24V (0-10V) Nr. 08318

Fassadengitter Rund
FGR 250 Best.-Nr. 40181
FGR 315 Best.-Nr. 40182

Filter

Ersatzluftfilter (Abluft)
ISO Coarse 60 % (G4). VE = 1 St.
ELF-KWL YOGA 700/Coarse 60% Best.-Nr. 40069

Ersatzluftfilter (Abluft)
ISO ePM 10 60 % (M5). VE = 1 St.
ELF-KWL YOGA 700/ePM 10 60% Best.-Nr. 40072

Hinweis: Es werden 2 Abluftfilter pro Gerät benötigt.

Ersatzluftfilter (Außenluft)
ISO ePM1 60% (F7). VE = 1 St.
ELF-KWL YOGA 700/ePM1 60% Best.-Nr. 40075

Wichtiger Hinweis

Weitere Informationen zum Zubehör finden Sie auf Seite 28.