KWL EC 800 S

KWL EC 800 S mit Sockelblende (Zubehör)

Maße KWL EC 800 S

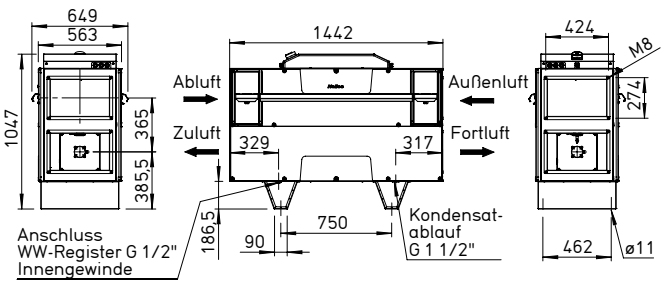

Alle Maße in mm

Zentralgeräte mit Wärmerückgewinnung zur kompakten und platzsparenden Bodeninstallation (stehend). Mit breitem Einsatzbereich in Wohn-, Gewerbe- und Industrieanwendungen. Unabhängig zertifizierte Hygieneeigenschaften und Energieeffizienz nach VDI 6022 und Passivhaus-Standard. Gerätekonstruktion und Gerätekomponenten erfüllen die allgemeinen hygienischen Anforderungen nach VDI 6022. Wahlweise mit integriertem Warmwasser-Heizregister.

Gehäuse
Doppelwandig, aus verzinktem Stahlblech, durch eine 30 mm starke Dämmung wärmeisoliert und schallgedämmt.
Revisionsöffnungen für Filterwechsel an beiden Seitentüren durch Schrauben gesichert.
Beide Seitenwände für freie Zugänglichkeit aller Bauteile sind vollständig demontierbar.
Das Gerät ist für die stehende Bodeninstallation im Innenbereich geeignet.
Zur Verhinderung der direkten Übertragung von Schwingungen und Körperschall auf Gebäudeteile können Schwingungsdämpfer (bauseits) unterlegt werden.

Wärmetauscher
Großflächiger Kreuzgegenstrom-Wärmetauscher aus Aluminium mit bis zu 90 % Wärmebereitstellungsgrad. Demontage mit wenigen Handgriffen möglich.

Ventilatoren
Zwei geräuscharme EC-Hochleistungsventilatoren mit rückwärts gekrümmten Laufrädern garantieren höchste Energieeffizienz. Die spezielle Regelungstechnik ermöglicht Konstant-Volumen- oder Konstant-Druckregelung.

Leitungsführung
Montagefreundlicher Anschluss von Außen-, Fort-, Ab- und Zuluft durch Kanal- oder Rohrsystem NW 250 mm. Für die Montage kann das Gerät bodenstehend um 180° gedreht werden, so dass Außen- und Fortluft sowie Ab- und Zuluftanschlüsse links wie rechts erfolgen können.

Kondensatanschluss
Das Gerät enthält eine Edelstahlkondensatwanne, Kondensatablauf unten. Lieferumfang inkl. Kugelsiphon. Anschluss bauseitig an Abflussleitung.

Luftfilter
Serienmäßige Ausstattung: Saubere Außenluftzuführung durch F7-Filter[3]. Abluftseitig ist dem Wärmetauscher ein M5-Filter[2] vorgesetzt.
Alle Filter werden drucküberwacht und sind mit wenigen Handgriffen austauschbar.

Sommerbetrieb
Serienmäßige Ausstattung mit automatischer Bypassfunktion für höchsten Komfort.

Vereisungsschutz des Wärmetauschers
Ein elektrisches Vorheiz-Register erwärmt die Außenluft bei sehr niedrigen Außentemperaturen. Es verhindert somit eine Vereisung des Wärmetauschers und garantiert dessen sichere Funktion sowie eine optimale Wärmerückgewinnung während der gesamten Heizperiode.

Leistungsregelung
Das im Lieferumfang enthaltene Aufputz-Komfortbedienelement mit Touchscreen und einfacher Menüführung ermöglicht folgende Funktionen:
- ☐ Bedienung direkt über Touchscreen.
- ☐ Frei definierbare Betriebspunkte innerhalb des gesamten Kennlinienbereichs.
- ☐ Auswahl zwischen Konstant-Volumen- oder Konstant-Druckregelung.
- ☐ Bedarfsorientierte Lüftung mittels CO_2-, VOC- (Mischgas) oder Feuchte-Sensor.
- ☐ Gebäudeleittechnik über ModBus (RS 485, TCP / IP).
- ☐ Erstinbetriebnahme (automatische Ermittlung der Anlagenkennlinie).
- ☐ Ansteuerung externer Klappen.
- ☐ Anschluss eines Brandmeldekontaktes.
- ☐ Wochen- oder Tagesprogramm.
- ☐ Drucküberwachung der Filterverschmutzung.
- ☐ Anzeige von erforderlichem Filterwechsel, Betriebszustand, Fehlermeldung.
- ☐ Unterschiedliche Zugriffsebenen.

Elektrischer Anschluss
Gut zugänglicher Anschlusskasten auf Gehäuseoberseite. Revisions-/Hauptschalter, für Wartungsarbeiten mit Vorhängeschloss gegen unberechtigten Zugriff verriegelbar.

Nachheizung
Type KWL EC Pro WW
Das integrierte Warmwasser-Heizregister sorgt für eine komfortable und energieeffiziente Nacherwärmung der Zuluft. Die Soll-Temperatur wird einfach im Bedienelement eingestellt.
Für die Ansteuerung des Warmwasser-Heizregisters wird der Einsatz der Hydraulikeinheit Type WHSH HE 24 V (0-10 V), Zubehör) empfohlen.

Hinweise
Die Ausführung des Lüftungsgerätes nach VDI 6022 erfordert zwingend den Einsatz von VDI 6022 konformen Luftfiltern.
Der Einsatz von original Ersatzluftfiltern ist daher obligatorisch.

Ersatz-Luftfilter
– 1 St. ISO ePM_{10} 50% (M5)
ELF-KWL 800 S/5 VDI Nr. 08256
– 1 St. ISO ePM_1 55% (F7)
ELF-KWL 800 S/7 VDI Nr. 08257

Weiteres Zubehör

	Seite
KWL®-Peripherie	68 ff.
– Luftverteilsysteme	80 ff.
– Weitere Übersicht, Steuerleitungen	84 f.

Zubehör-Details
Lüftungsgitter, Rohre, Formstücke, Durchführungen, Abluftelemente
Helios Hauptkatalog

Kennlinien KWL EC 800 S

Frequenz		Hz	Ges.	125	250	500	1k	2k	4k	8k
L_{WA}	Abluft	dB(A)	70	65	68	54	49	43	35	34
L_{WA}	Zuluft	dB(A)	78	76	73	67	63	63	55	55
L_{PA}	Abstrahlung	dB(A)	54	50	50	42	42	41	31	25

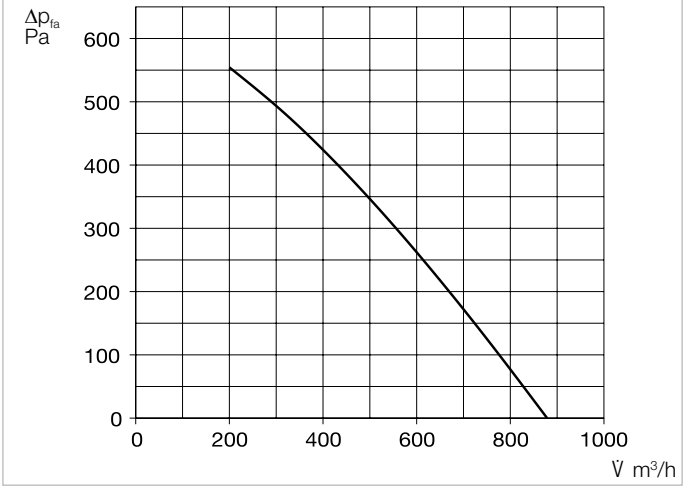

Im Lieferumfang enthalten

Aufputz-Komfortbedienelement
Nutzerfreundliche Bedienung über selbsterklärende Grafikelemente mit Klartexten direkt am Touchscreen. Steuerleitung (10 Meter) im Lieferumfang enthalten, weitere Längen (ALB EC-SK, Zubehör) bestellbar.
Maße mm (B x H x T) 115 x 80 x 25

Bedienelement mit Verbindungskabel (10 m) im Lieferumfang enthalten.
Maße mm (B x H x T) 115 x 80 x 25

Zubehör für Type Pro WW

Hydraulikeinheit
WHSH HE 24 V (0-10 V) Nr. 08318
Steuert den Durchfluss des PWW-Heizregisters mittels Drei-Wege-Ventilstellantrieb 24 V (0-10 V) und somit die an die Luft übertragene Wärmeleistung. Lieferung als Kompletteinheit, inkl. VL-/RL-Temperaturanzeige, Umwälzpumpe und flexiblen Anschlussschläuchen.

Zubehör für alle Typen

Raumfühler – Luftqualität
AIR1/KWL-VOC 0-10V Nr. 20250
AIR1/KWL-CO2 0-10V Nr. 20251
AIR1/KWL-FTF 0-10V Nr. 20252
Zur Erfassung der CO_2-, Mischgas- (VOC) Konzentration oder relativen Raumluftfeuchte. Maximal insgesamt ein Fühler anschließbar.
Maße mm (B x H x T) 85 x 85 x 27

Raumfühler – Temperatur
TFR-ALB/KWL Best.-Nr. 07277
Zur Erfassung der Raumtemperatur und Regelung des Lüftungsgerätes gemäß Einstellwert.
Inkl. 20 m Steuerleitung. Maximal insgesamt ein Fühler anschließbar.
Maße mm (B x H x T) 80 x 80 x 25

Übergangsstück – Symmetrisch
KWL-ÜS 800 S Best.-Nr. 08339
Von Geräteflansch auf runde Rohrsysteme.

Flexible Verbindungsmanschette
FM 250 Best.-Nr. 01672
Zur Schallentkopplung, inkl. 2 St. Schlauchschellen.

Rohrverschlussklappe, motorbetätigt
RVM 250 Best.-Nr. 02576
Verhindert Kaltlufteinfall bei Stillstand des Gerätes. Automatische Funktion durch Ventilatorbetrieb, mit angebautem Federrückstell-Motor. Einbau in jeder Lage, Zuhaltekraft entsprechend Ventilatorleistung und Einbaulage einstellbar.

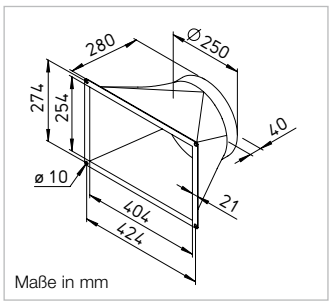

Maße in mm

Winkel-Flanschring
FR 250 Best.-Nr. 01203
Aus verzinktem Stahlblech, für Rohr-Anschluss.

Sockelblende
KWL-SB 800 S Best.-Nr. 09315
Aus verzinktem Stahlblech.

Technische Daten						
Für stehende Montage	**KWL EC 800 S** **KWL EC 800 S Pro**		Best.-Nr. 08327	**KWL EC 800 S** **KWL EC 800 S Pro WW**		Best.-Nr. 08328
Förderleistung auf Stufe [1] Zu-/Abluft V̇ m³/h ca.	❸ 600	❷ 490	❶ 325	❸ 600	❷ 490	❶ 325
Geräusch dB(A) bei 620 m³/h und 195 Pa Zuluft L_{WA} (Schallleistung) Abluft L_{WA} (Schallleistung) Abstrahlung L_{PA} in 1 m	 78 70 54	 k.A. k.A. k.A.	 k.A. k.A. k.A.	 78 70 54	 k.A. k.A. k.A.	 k.A. k.A. k.A.
Leistungsaufnahme Ventilatoren 2xW	140	94	65	140	94	65
Standby-Leistungsaufnahme	< 1 W			< 1 W		
Spannung/Frequenz	1~, 230 V, 50 Hz			1~, 230 V, 50 Hz		
Nennstrom A – Lüftungsbetrieb	3,0			3,0		
– Vorheizung	11,0			11,0		
– max. gesamt	14,0			14,0		
Elektrische Vorheizung kW	2,4			2,4		
Wärmeleistung/Nachheizregister kW	–			2,8 (bei 60/40 °C) / 2,6 (bei 50/40 °C) / 1,6 (bei 40/30 °C)		
Sommer Bypass	automatisch (einstellbar), mit Tauscherabdeckung			automatisch (einstellbar), mit Tauscherabdeckung		
Anschluss nach Schaltplan-Nr.	1370			1370		
Temperatur Arbeitsbereich	– 20 °C bis + 40 °C			– 20 °C bis + 40 °C		
Aufstelltemperatur	+5 °C bis + 40 °C			+5 °C bis + 40 °C		
Anschluss PWW-Heizregister	–			IG 1/2"		
Gewicht ca. kg	172			175		

[1] Werte beziehen sich auf die nach PHI (Passivhaus Institut) definierten Arbeitsbereiche.