■ Fünfstufen Klima-Traforegler KTRW und KTRD

- ☐ Störungsunanfällige, verlustarme Traforegler zur temperaturabhängigen Ventilatorsteuerung inklusive Motorvollschutz.
- ☐ Empfehlenswert für geräuschkritische Einsatzfälle.
- ☐ Zur Ansteuerung ist ein elektronischer Thermostat der Type TME 4 oder EST erforderlich und als Zubehör separat zu bestellen.

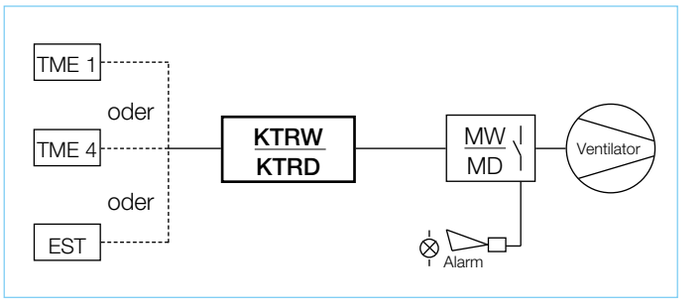

Für Wechselstrom-Ventilatoren 1~, 230 V, 50/60 Hz

Klima-Traforegler KTRW 230 V

Zur automatischen Regelung von einzelnen oder mehreren Wechselstromventilatoren in Abhängigkeit der Raumtemperatur.
Fünfstufen-Automatikbetrieb, jede Stufe aber auch manuell schaltbar.
Integrierter Motorvollschutz durch Anschluss der am Motor ausgeführten Thermokontakte.
Für Stalllüftung geeignet.
Kunststoff-Gehäuse hellgrau.

Type	Bestell-Nr.	I max. A	Maße in mm B	H	T
KTRW 3	01662	3,0	236	316	128

Spannung	230 V~, 50/60 Hz
Schutzart	IP 54
Max. Umgebungstemperatur	+40 °C
Schaltplan-Nr.	674

Für Drehstrom-Ventilatoren 3~, 400 V, 50/60 Hz

Klima-Traforegler KTRD 400 V

Für fünfstufige Automatik-Regelung von Drehstromventilatoren in Abhängigkeit der Raumtemperatur.
Über eingebauten Betriebsschalter, auch manuell stufensteuerbar.
Integrierter Motorvollschutz durch Anschluss der am Motor ausgeführten Thermokontakte.
Robustes Gehäuse aus Stahl, zweifach hellgrau lackiert.

Type	Bestell-Nr.	I max. A	Maße in mm B	H	T
KTRD 3	01650	3,0	300	500	200
KTRD 5,5	01651	5,5	300	500	200
KTRD 10	01652	10,0	400	500	200
KTRD 15	01653	15,0	400	500	200

Spannung	400 V, 3~, 50/60 Hz
Schutzart	IP 54
Max. Umgebungstemperatur	+40 °C
Schaltplan-Nr.	676.1

■ Zubehör zu KTRW und KTRD

Vierstufen Elektronik-Thermostat

Zur temperaturabhängigen Steuerung eines KTR-Traforeglers oder zur Serienschaltung (Ein/Aus) von bis zu vier 1~ Ventilatoren. (Versorgungsspannung 230 V~ erforderlich.

Elektronischer Vierstufen-Thermostat mit Schaltfolge von 1 K zum eingestellten Sollwert. Ermöglicht in Kombination mit Klimaregler KTR einen fünfstufigen, temperaturgesteuerten Ventilatorbetrieb in Abhängigkeit der vorgewählten Soll- zur Ist-Temperatur.
Robustes Gehäuse aus schlagfestem Kunststoff, hellgrau.
Kabelführung an Gehäuseunterseite in PG 11.

Type TME 4 — Best.-Nr. 01335

Spannung	230 V~, 50/60 Hz
Max. Dauerstrom (AC 3)	6 A
Temperaturbereich	0 bis +50 °C
Schaltgenauigkeit	+/- 0,8 K bei 20 °C
Schaltabstand	1 K
Schutzklasse	II
Schutzart	IP 54
Maße mm	B 120 x H 80 x T 75
Gewicht ca.	0,4 kg
Schaltplan-Nr.	702

Elektronischer Steuerungs-Thermostat EST

mit vielfältigen Regelgrößen zur Ansteuerung eines Klima-Traforeglers KTR.

Regelfunktionen

- Temperaturabhängige, fünfstufige Ventilatorregelung über KTR-Geräte. Eingrenzung des Regelbereichs durch Vorgabe einer minimalen und maximalen Luftrate (Spannung) möglich. Mindestluftrate zu- und abschaltbar.
- Lüftungsklappenregelung (analog 0…10 V)
- Ansteuerung eines Frequenzumrichters (analog 0…10 V)
- Heizungsthermostat
- Temperaturwächter (Unter- und Übertemperatur mit Außentemperatur-Kompensation).
- Die Einstellung erfolgt über eine schmutzunempfindliche Folientastatur.

☐ **Anzeigen**

- Anzeigedisplays für Betriebsmodus, Raumtemperatur, Außentemperatur und eingestellte Solltemperatur.
- Signal-LED für Absenkautomatik.
- Alarmsignal-LED für Über-, Untertemperatur, Systemfehler.
- Skalierte Leuchtpunktanzeige (0–100 %) für Ventilatordrehzahl und Klappenöffnung.

☐ **Temperaturfühler**

Ein Außen- und ein Innentemperaturfühler sind im Lieferumfang enthalten. Gehäuse in IP 55, Montage bis zu 100 m Distanz vom Regler, Verbindung mittels NYM 3 x 1,5 mm².

☐ **Mögliche Einstellungen**

- Stufenlose Vorgabe der Solltemperatur und des Regelbereichs.
- Min./max. Leistungs- (Drehzahl-) Begrenzung.
- Mindest-Volumenstrom zu- und abschaltbar.
- Absenkautomatik Ein/Aus.
- Stufenlose Temperaturvorgabe für Zuschaltung einer Heizung.
- Stufenlose Vorgabe für Alarmmeldung bei Über- und Untertemperatur.
- Min. und max. Klappenöffnung.

Type EST — Best.-Nr. 01355

Spannung	230 V, 1~, 50/60 Hz
Schutzart	IP 54
Trafo-Anschluss	230 V AC / max. 10 A
Temperaturbereich (einstellb.)	0 bis 40 °C
Regelbereich (einstellb.)	2 bis 12 K
Alarm Untertemp. (einstellb.)	–20 bis 0 K
Alarm Übertemp. (einstellb.)	0 bis 25 K
Heizung (einstellb.)	–15 bis +5 K
Außentemp.-Kompensation	0 bis 20 K
Min. Luftrate ca.	0 bis 40 %
Max. Luftrate ca.	60 bis 100 %
Mindestluftabschaltung	–25 bis 0 K
Maße mm	B 260 x H 215 x T 120
Gewicht ca.	2,0 kg
Schaltplan-Nr.	357.3

■ Gehäuse

Kunststoff, hellgrau mit transparentem Scharnierdeckel, für Aufputz-Installation.