Einsatz

Abluftelemente für zwei Volumenströme (Grund- und Bedarfslüftung) mit selbstregelnder Volumenstrom-Konstanthaltung sind die idealen Bauteile zur Entlüftung von Küche, Bad und Toilette für Zentral-Lüftungssysteme im Wohnungsbau.

Vorteile

- Zwei Volumenströme für Grund- und Bedarfslüftung.
- Jeweils konstanter Volumenstrom zwischen 40 und 160 Pa.
- Einregulieren bzw. Abgleichen der Anlage entfällt.
- Ansprechendes Design.
- Hochwertige Konstruktion in aerodynamischer Form mit niedrigen Schallwerten.
- Überdeckung und optimierte Höhe des Einströmringes vermeiden Schmutzränder.
- Leichte Reinigung ohne Risiko einer Luftmengenänderung.

Funktion AE GB

Die selbstregelnde Volumenstrombegrenzung hält das eingestellte Nennvolumen (zwischen 40 und 160 Pa) konstant (siehe Kennlinienfeld).
Zwei Stufen ermöglichen eine Grund- und Bedarfslüftung.
Manuelle Ein- und Rückstellung des hohen Volumenstroms über Zugkordel.

Ausführung (AE GB, AE GBE)

Einbaufertiges Abluftelement mit Einbauring, aus weißem Kunststoff, zum Einschub in Rohre mit ND 125 mm. Lippendichtung am Einbauring zur Vermeidung von seitlicher Falschluft. Verschmutzungen im Umfeld werden dadurch minimiert.

AE GB

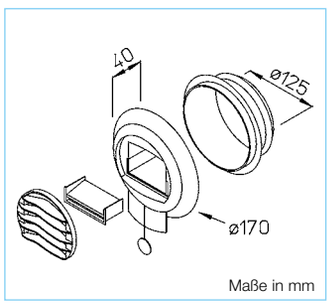

Maße in mm

Montage (AE GB, AE GBE)

AE GB für Wand-, AE GBE auch für Deckeneinbau geeignet. Einbauring bzw. Grundkörper mit Schrauben an Rohr- oder Wandöffnung befestigen, Abluftelement einschieben. Für gleichmäßige Ab- und Zuströmung ist eine gerade Rohrstrecke von mind. 300 mm erforderlich.

AE GBE

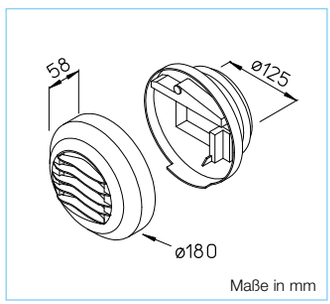

Maße in mm

Zubehör

- Schalldämpfer:
  AE GB: AESD, Best.-Nr. 02059
  AE GBE: AESE, Best.-Nr. 02058
- Vorsatz-Filterelement
  AE GBE: VFE 90, Best.-Nr. 02553
  Verhindert Fett- und Staub-Ablagerungen an Abluftelementen und im Rohrsystem.

Einsatz

Abluftautomat mit elektrischer Zeitsteuerung für zwei Volumenströme (Grund- und Bedarfslüftung).
Ideal zur Entlüftung von Küche, Bad und Toilette für Zentral-Lüftungssysteme im Wohnungsbau.

Vorteile

- Zwei Volumenströme für Grund- und Bedarfslüftung z.B. über bauseitigen Schalter.
- Einregulieren bzw. Abgleichen der Anlage entfällt.
- Ansprechendes Design.
- Hochwertige Konstruktion in aerodynamischer Form mit niedrigen Schallwerten.
- Überdeckung und optimierte Höhe des Einströmringes vermeiden Schmutzränder.
- Leichte Reinigung ohne das Risiko einer Luftmengenänderung.

Funktion AE GBE

Der Grundvolumenstrom wird über bauseitigen Schalter auf den Bedarfsvolumenstrom erhöht. Nach 30 Minuten erfolgt – unabhängig von der Stellung des bauseitigen Schalters – Rückstellung auf Stufe „Grundlüftung“.
230 V, AC 0,5 / 3 W, IP X1 ⧈

Lieferweise

Jedes Element inkl. Einbauring in separatem Polybeutel.

Auf Anfrage

Type AE FV 125
Abluftelement mit Filter und Volumeneinstellung, Best.-Nr. 09478

Volumenstrom-Kennlinien AE GB — Nennvolumenstrom (m³/h)

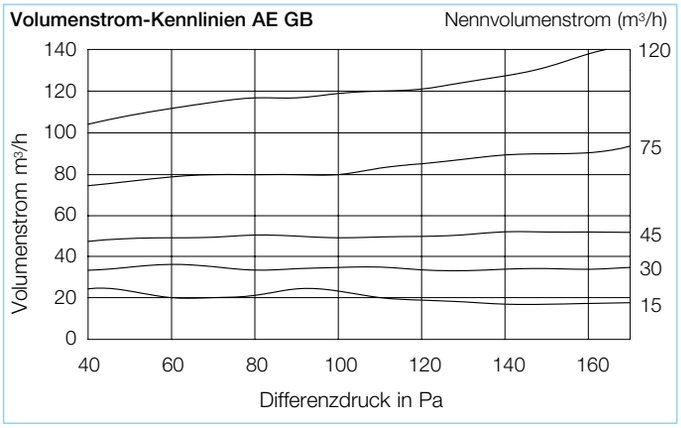

Volumenstrom-Kennlinien AE GBE — Nennvolumenstrom (m³/h)

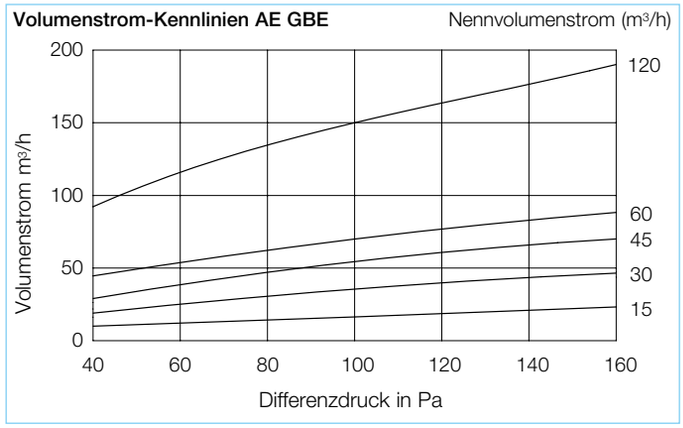

Bestelldaten		Schallleistung[2] L_W in dB (A)			Schalldämmung $D_{n,e}$ in dB (A)	
Type	Best.-Nr.	100 Pa	130 Pa	160 Pa	ohne AESD	mit AESD
AE GB 15/30*	02035	27	31	34	60	64[1]
AE GB 20/75*	02036	27	30	33	57	64[1]
AE GB 45/120*	02038	33	34	37	56	63[1]

[1] Ausrüstung mit Schalldämpfer AESD (Zubehör). [2] Werte gelten für Grundlüftungsstufe.
* Volumenströme in m³/h.

Bestelldaten		Schallleistung[2] L_W in dB (A)			Schalldämmung $D_{n,e}$ in dB (A)	
Type	Best.-Nr.	100 Pa	130 Pa	160 Pa	ohne AESE	mit AESE
AE GBE 15/30*	02044	30	33	36	60	64[1]
AE GBE 30/60*	02047	27	30	33	57	64[1]
AE GBE 45/120*	02048	29	32	35	57	62[1]

[1] Ausrüstung mit Schalldämpfer AESE (Zubehör). [2] Werte gelten für Grundlüftungsstufe.