LG

LTG

Lüftungsgitter LG

Mit schräggestellten Lamellen zur Abdeckung von runden Lüftungsöffnungen mit Ø 80, 100, 125 und 160 mm.

- Hochwertige und im Design sehr ansprechende Abdeckung.
- Schräggestellte Lamellen verhindern (bei entsprechender Montage) die Durchsicht.
- Aus korrosionsbeständigem Aluminium-Druckguss, pulverbeschichtet, Farbe: Weiß. LGK 80 aus hochwertigem, bruchfestem Kunststoff, Farbe: Weiß.
- Einfache Montage in Rohre durch rückseitigen Einsteckstutzen mit Klemmfedern und Dichtband.

Lüftungs-Türgitter LTG

Feststehende Überströmgitter zum Einbau in Türblätter.

- Gefällig und unaufdringlich im Design. Aus hochwertigem bruchfestem Kunststoff, in lichtgrau oder braun.
- Mit breitem, umlaufendem Rand und schräggerichteten Lamellen, Durchsicht verhindernd. Nur 3 mm auftragend.
- Zweiteilig, ineinander schiebbar. Montage: Je ein Element von beiden Seiten in den Ausschnitt einstecken und durch beiliegende Schrauben gegeneinander festziehen.

Lieferprogramm

Type	Bestell-Nr.	Gewicht in Gramm
LGK 80*	00259	120
LGM 100	00254	300
LGM 125	00258	450
LGM 160	00261	750

* aus Kunststoff.

Type	Maße in mm			
	A	B	C	D
LGK 80	135	105	14	80
LGM 100	155	127	16	95
LGM 125	195	150	25	120
LGM 160	252	190	25	155

Lieferprogramm

Type	Bestell-Nr.	Farbe
LTGW	00246	Weiß
LTGB	00247	Braun

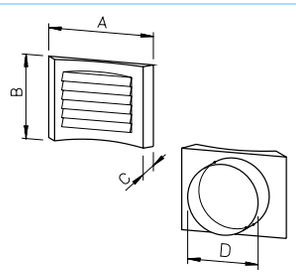

Maße in mm – siehe Tabelle

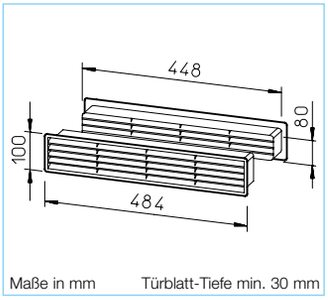

Maße in mm Türblatt-Tiefe min. 30 mm

Druckverlust LG

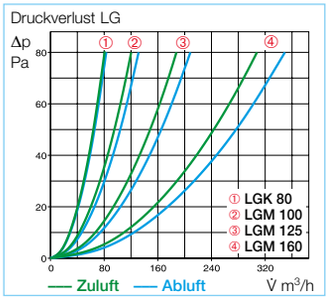
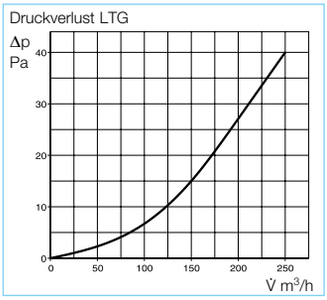
Druckverlust LTG