Horizontal ausblasend RD EC

Vertikal ausblasend VD EC

■ **Beschreibung RD EC**
Horizontal ausblasender EC-Dachventilator mit wirkungsgradoptimiertem Aluminiumgehäuse und neu entwickeltem Hochleistungs-Radial-Laufrad.

■ **Beschreibung VD EC**
Vertikal ausblasender EC-Dachventilator mit wirkungsgradoptimiertem Aluminiumgehäuse und neu entwickeltem Hochleistungs-Radial-Laufrad.

■ **Gemeinsamkeiten RD EC und VD EC**

□ **Gehäuse**
Aus seewasserbeständigem Aluminium mit integriertem Eingriffsschutz. Motortrageplatte und Grundplatte mit Einströmdüse aus verzinktem Stahl. Grundplatte mit Gewindeschrauben zum Befestigen von saugseitigem Zubehör (Lochbild nach DIN 24155).

□ **Laufrad**
Hochleistungs-Radial-Laufrad mit rückwärts gekrümmten Schaufeln aus Kunststoff. Dynamisch gewuchtet nach DIN ISO 21940-11 – Gütestufe 6.3.

□ **Antrieb**
Energiesparender, drehzahlsteuerbarer EC-Außenläufermotor mit höchstem Wirkungsgrad. Wartungs- und funkstörungsfrei, kugelgelagert.

□ **Motorschutz**
Integrierte elektronische Temperaturüberwachung für EC-Motor und Elektronik.

□ **Elektrischer Anschluss**
ND 180 – 250 an außenliegendem Klemmenkasten in Schutzart IP 65.

□ **Schutzgitter**
Serienmäßig an der Ausblasseite entsprechend DIN EN ISO 13857.

□ **Leistungsregelung**
Stufenlose Drehzahlsteuerung mit Potentiometer oder stufenlose Drehzahlregelung mit Universal-Regelsystem (siehe Tabelle).

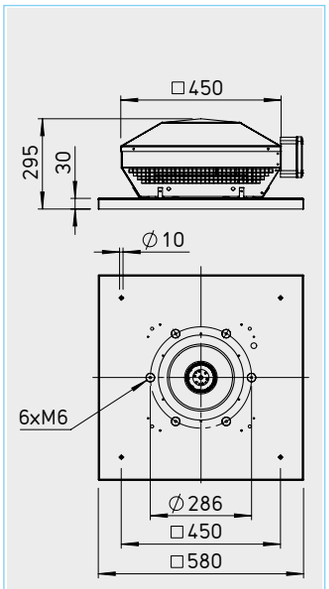

Maße in mm

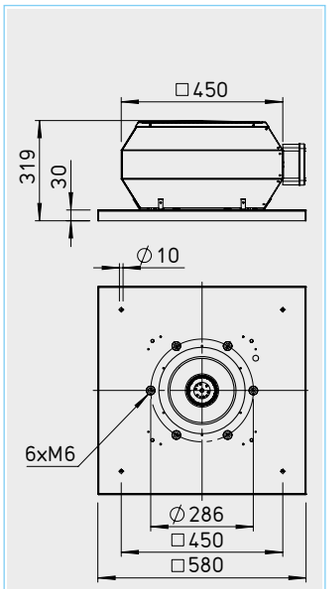

Maße in mm

□ **Lieferweise**
Anschlussfertige Geräte, komplett vormontiert im Versandkarton / Holzverschlag.

■ **Geräusch**
Oberhalb des Kennlinienfeldes sind Summenpegel und Spektrum für:
– Schalleistung saugseitig
– Schalleistung ausblasseitig
genannt.

Das Abstrahlgeräusch waagerecht als Schalldruck in 4 m (Freifeldbedingungen) wird zusätzlich in der Typentabelle sowie in der Tabelle unterhalb der Kennlinie genannt.

Zubehör für Type RD EC / VD EC

Gegenflansch
FR 250 Bestell-Nr. 01203

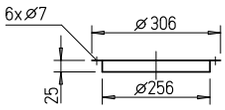

Segeltuchstutzen
STS 250 Bestell-Nr. 01220
Für Ex-Ventilatoren
STS 250 Ex Bestell-Nr. 02501

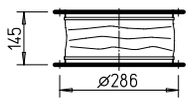

Verschlussklappe, selbsttätig
RVS 250 Bestell-Nr. 02592

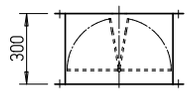

Verschlussklappe, motorbetätigt
RVM 250 Bestell-Nr. 02576

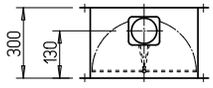

Flachdachsockel, aufklappbar
FDS 250 Bestell-Nr. 01379

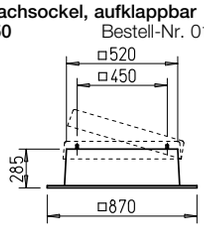

Welldachsockel, Profil 5
WDS 250 Bestell-Nr. 01561

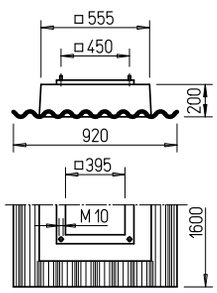

Sockelschalldämpfer, aufklappbar
SSD 250 Bestell-Nr. 05292

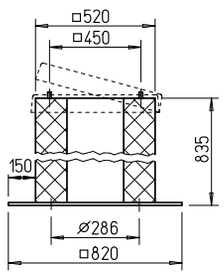

Maße in mm

□ Hinweise	Seite
Projektierungshinweise	10 ff.
Technische Beschreibung	473 f.
Auswahltabelle	475 f.
Zubehör, Details	531 f.
Universal-Regelsysteme, elektronische Regler, Drehzahl-Potentiometer	585 ff.

RDW EC 250

Frequenz		Hz	Ges.	125	250	500	1k	2k	4k	8k
L_{WA}	Saugseitig	dB(A)	76	50	67	70	69	68	68	65
L_{WA}	Ausblasseitig	dB(A)	78	56	70	71	71	71	70	67

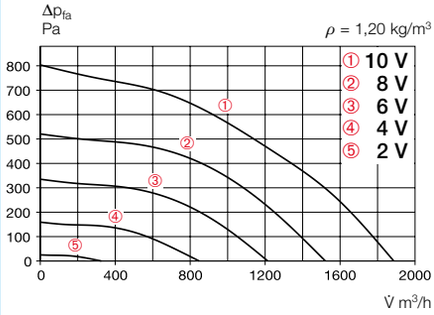

Freiblasend						
Spannung V	**n** min-1	**V̇** m³/h	**P** W	**I** A	**Lp** dB(A)	**SFP** kW/m³/s
10	2870	1895	230	1,00	61	0,44
8	2300	1520	125	0,55	57	0,30
6	1840	1215	70	0,32	52	0,21
4	1290	860	30	0,15	45	0,13

Type	Bestell-Nr.	Drehzahl	Förder-leistung freiblasend	Geräusch Schalldruck	Leistungs-aufnahme	Stromaufnahme bei Nenn-spannung	Stromaufnahme bei Regelung	Anschluss nach Schaltplan	max. Fördermitteltemp. bei Nenn-spannung	max. Fördermitteltemp. bei Regelung	Gewicht netto	Drehzahlpotentiometer unterputz		Drehzahlpotentiometer aufputz	
		min-1	m³/h	dB(A) in 4 m	W	A	A	Nr.	°C	°C	kg	**Type**	Best.-Nr.	**Type**	Best.-Nr.
Einphasen-Wechselstrom 230 V, 50 Hz, Kondensatormotor, Schutzart IP 54															
RDW EC 250	07278	2705	1900	60,5	319	1,34	1,34	1149	50	—	11	**PU 10**	01734	**PA 10**	01735

VDW EC 250

Frequenz		Hz	Ges.	125	250	500	1k	2k	4k	8k
L_{WA}	Saugseitig	dB(A)	75	48	66	69	68	68	67	63
L_{WA}	Ausblasseitig	dB(A)	76	51	67	69	70	69	68	64

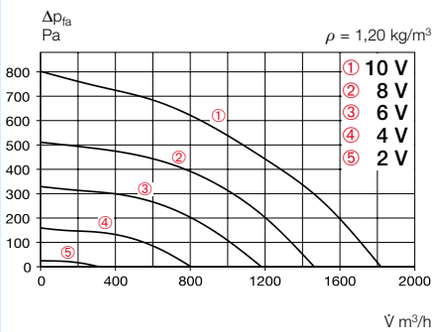

Freiblasend						
Spannung V	**n** min-1	**V̇** m³/h	**P** W	**I** A	**Lp** dB(A)	**SFP** kW/m³/s
10	2860	1830	240	1,05	59	0,47
8	2300	1460	130	0,60	55	0,32
6	1840	1180	75	0,35	50	0,23
4	1280	810	30	0,20	43	0,13

Type	Bestell-Nr.	Drehzahl	Förder-leistung freiblasend	Geräusch Schalldruck	Leistungs-aufnahme	Stromaufnahme bei Nenn-spannung	Stromaufnahme bei Regelung	Anschluss nach Schaltplan	max. Fördermitteltemp. bei Nenn-spannung	max. Fördermitteltemp. bei Regelung	Gewicht netto	Drehzahlpotentiometer unterputz		Drehzahlpotentiometer aufputz	
		min-1	m³/h	dB(A) in 4 m	W	A	A	Nr.	°C	°C	kg	**Type**	Best.-Nr.	**Type**	Best.-Nr.
Einphasen-Wechselstrom 230 V, 50 Hz, Kondensatormotor, Schutzart IP 44															
VDW EC 250	07276	2740	1825	59	321	1,36	1,36	1149	50	—	11,5	**PU 10**	01734	**PA 10**	01735