DV EC

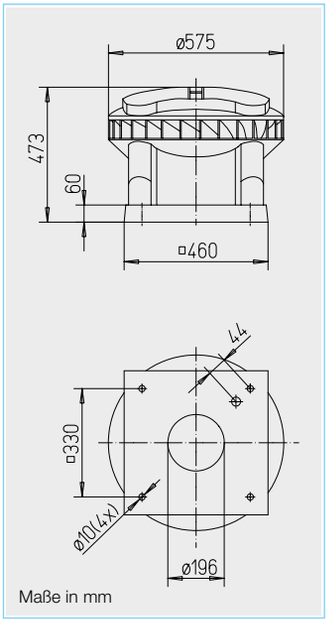

ECgreen Vent
40% Ersparnis*
*bei Drehzahlregelung

■ **Extrem witterungsbeständiger EC-Dachventilator in Kunststoffbauweise für ein umfangreiches Anwendungsgebiet, diagonal ausblasend.**

■ **Gemeinsamkeiten DV EC Pro und DV EC Eco**

□ **Gehäuse**
Aerodynamisch gestaltetes Kunststoffgehäuse aus grauem Polypropylen mit diagonaler Luftausblasrichtung. Fördermitteltemperaturen von –30 bis +60 °C.

□ **Laufrad**
Diagonallaufrad aus Aluminium, für geräuscharmen Betrieb ist die Motor-Laufrad-Einheit dynamisch ausgewuchtet.

□ **Antrieb**
Energieeffizienter EC-Außenläufermotor in Schutzart IP 54. Optimierter Wirkungsgrad auch bei Drehzahlregelung für geringe Betriebskosten. Stufenlos drehzahlsteuerbar. Wartungs- und funkstörungsfrei, kugelgelagert.

□ **Motorschutz**
Integrierte elektronische Temperaturüberwachung für EC-Motor und Elektronik.

□ **Elektrischer Anschluss**
Serienmäßiger Betriebsschalter (Schutzart IP 65) außen am Gehäuse montiert. Anschlussspannung 1~, 230 V, 50 Hz.

□ **Montage**
Waagerechte Ausrichtung auf dem Dach. Bei geneigten Dächern muß entsprechende Sockelausbildung vorgesehen werden, um Wassereintritt vorzubeugen. Umfangreiches Zubehör erleichtert die Montage des Ventilators an das Rohrsystem im Gebäude.

■ **Geräusch**
Oberhalb des Kennlinienfeldes sind Summenpegel und Spektrum für:
– Schalleistung saugseitig
– Schalleistung ausblasseitig
genannt.

Das Abstrahlgeräusch waagerecht als Schalldruck in 4 m (Freifeldbedingungen) wird zusätzlich in der Typentabelle sowie in der Tabelle unterhalb der Kennlinie genannt.

■ **Beschreibung DV EC Pro**

■ **Leistungsregelung**

□ Ideal als zentraler Abluftventilator für den mehrgeschossigen Wohnungsbau entsprechend DIN 18017-3.

□ In Verbindung mit weiteren Komponenten (Zubehör) kann ein komplettes Zentral-Lüftungssystem entsprechend DIN 18017-3 mit bedarfsgesteuerter Lüftung aufgebaut werden.

□ Integrierte Druckregelung für Volumenstrom-Konstanthaltung in den angeschlossenen Räumen durch automatische Drehzahlanpassung bei nahezu konstant gutem Wirkungsgrad.

□ Integrierter Drucksensor 0–300 Pa.

□ Kurze Amortisationszeit durch hohe Energieeinsparung.

□ Betriebsdateneinstellung an den in der Steuerung integrierten 4 Potentiometern, zur Einstellung des gewünschten Betriebspunktes vor Ort.

□ Integrierte serielle Bus-Schnittstelle (RS 485) zum Anschluss an einen PC/Laptop in Verbindung mit dem Interface (Zubehör).

■ **Beschreibung DV EC Eco**

■ **Leistungsregelung**

□ Stufenlose Drehzahlsteuerung mit Drehzahl-Potentiometer PU/PA 10 (Zubehör, siehe Typentabelle).

□ In Verbindung mit Universal-Regelsystem EUR EC oder elektronischen Druck-/Temperatur-Reglern EDR/ETR (Zubehör, siehe Typentabelle) kann der Ventilator zur stufenlosen Regelung von Differenzdruck, Differenztemperatur oder Strömungsgeschwindigkeit eingesetzt werden.
Beispielhaft sind Leistungsstufen in der Kennlinie dargestellt.

Type	Bestell-Nr.	Maximale Drehzahl ca.	Förderleistung freiblasend	Geräusch Schalldruck	Leistungsaufnahme bei maximaler Drehzahl		Anschluss nach Schaltplan	max. Fördermitteltemperatur	Gewicht netto ca.	Universal-Regelsystem		Drehzahl-Potentiometer unterputz		Drehzahl-Potentiometer aufputz	
		min^{-1}	V m^3/h	dB(A) in 4 m	kW	A	Nr.	+ °C	kg	**Type**	Bestell-Nr.	**Type**	Bestell-Nr.	**Type**	Bestell-Nr.
Type DV EC Pro, Einphasen-Wechselstrom, 230 V, 50/60 Hz, EC-Motor, IP 54															
DV EC 200 Pro	08385	1810	2010	52	0,18	1,38	863.1	60	17,0	—	—	—	—	—	—
Type DV EC Eco, Einphasen-Wechselstrom, 230 V, 50/60 Hz, EC-Motor, IP 54															
DV EC 200 Eco	08320	1810	2010	52	0,18	1,38	991	60	17,0	**EUR EC** [1) 2)]	01347	**PU 10** [3)]	01734	**PA 10** [3)]	01735

1) i.d.R. sind mehrere EC-Ventilatoren anschließbar. 2) alternativ elektronischer Druck-/Temperatur-Regler (EDR/ETR, Nr. 01437/01438) in Verbindung mit Netzgerät NG 24, Nr. 01439, siehe Zubehör.

DV EC 200

Frequenz		Hz	Ges.	125	250	500	1k	2k	4k	8k
L_{WA}	Saugseitig	dB(A)	70	54	64	64	65	61	55	46
L_{WA}	Ausblasseitig	dB(A)	72	53	57	66	69	66	57	46

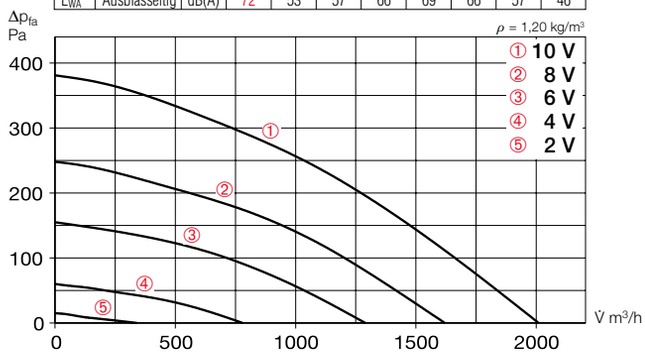

	Freiblasend					
Spannung V	**n** min⁻¹	**V̇** m³/h	**P** W	**I** A	**Lp** dB(A)	**SFP** kW/m³/s
10	1810	2010	180	1,38	52	—
8	1480	1620	108	0,90	47	—
6	1200	1290	60	0,54	41	—
4	720	780	21	0,20	31	—

Zubehör-Details	Seite
Dach-Montagezubehör	531 f.
Lüftungsgitter	533 ff.
Abluftelemente	546 ff.
Außenluftelemente	558 ff.
Brandschutz-Systeme	562 ff.
Universal-Regelsysteme, elektronische Regler, Drehzahl-Potentiometer	585 ff.

Zubehör für alle Typen

Sockelschalldämpfer
Type SSD 200 Best.-Nr. 05290
Mit Klappmechanismus für einfache Revision und Reinigung.

Flanschanschluss-Platte
Type FAP 200 Best.-Nr. 08382
Aus verzinktem Stahlblech. Ermöglicht den Anschluss des Rohrsystems sowie von Zubehör an die Dachventilatoren DV EC, wenn kein Sockelschalldämpfer SSD verwendet wird.

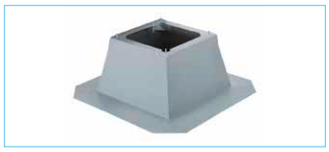

Flachdachsockel
Type FDS 200 Best.-Nr. 01378
Mit Klappmechanismus für einfache Revision und Reinigung.

Gegenflansch
Type DFR 200 Best.-Nr. 01201
Aus verzinktem Stahlblech, für den saugseitigen Rohranschluss.

Segeltuchstutzen
Type DSTS 200 Best.-Nr. 01218
Zur Unterbindung von Körperschallübertragung auf saugseitige Rohrleitungen. Flansche aus verzinktem Stahlblech.

Rohrverschlussklappe
Type DRVS 200 Best.-Nr. 02591
Selbsttätig, aus verzinktem Stahlblech. Zur Verhinderung von Kaltlufteinfall bei stehendem Ventilator. Für vertikale Durchströmung von unten nach oben.

Zubehör für DV EC Pro

Interface
Type ZLS-IF Best.-Nr. 08391
Interface für die Inbetriebnahme bzw. Regelung des Ventilators in Verbindung mit einem PC/Laptop. Inkl. Netzteil, Adapterkabel und Software.

Elektronisches Zeitschaltuhr-Modul
Type ZLS-ZU 31 Best.-Nr. 08388
Erlaubt den parallelen Betrieb von maximal 31 DV EC-Dachventilatoren. Der Wippenschalter wird zur Freigabe der DV EC-Ventilatoren eingesetzt. Die Tag- und Nachtumschaltung erfolgt über die Einstellungen im Display.
Inkl. Hauptschalter. 230 V, 50 Hz.

Zubehör für DV EC Eco

Universal-Regelsystem
Type EUR EC Best.-Nr. 01347
Zur stufenlosen Steuerung bzw. Regelung von ein- und dreiphasigen EC-Ventilatoren mit einem Sollwerteingang von 0–10 V DC.

Drehzahl-Potentiometer
Type PU/PA 10 s. Typentabelle
Zur direkten Steuerung/Sollwertvorgabe von EC-Ventilatoren mit Potentiometer-Eingang.

	Zeitschaltuhr zur Steuerung von maximal 31 Ventilatoren	
	Type	Bestell-Nr.
	ZLS-ZU 31	08388
	—	—

3) ohne LED-Versorgung.