Zur Förderung mittlerer und kleinerer Luftvolumen gegen hohe Widerstände.

Speziell für direktes Zwischensetzen in Rohrsysteme konzipiert. Hohe Druckleistung zur Überwindung von Reibungs-, Umlenkverlusten sowie Aggregatwiderständen. Für vielseitige Anwendungen im Gewerbe-, Industrie- und Wohnbereich.

RR

Marktführende Geräteserie mit günstigem Preis-/Leistungsverhältnis. Serienmäßig mit Energiesparstufe.

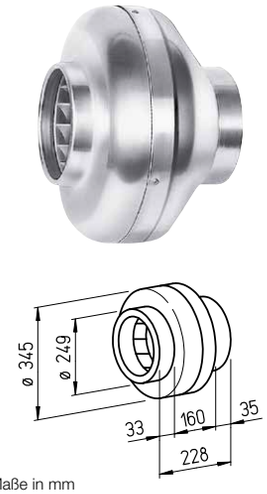

Maße in mm

RRK

Alternative in korrosionsbeständigem und schlagfestem Kunststoffgehäuse.

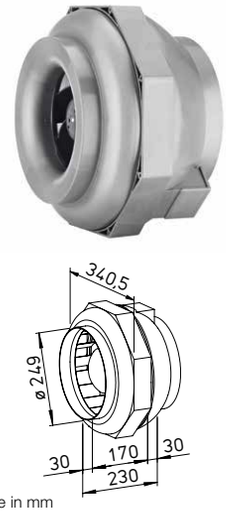

Maße in mm

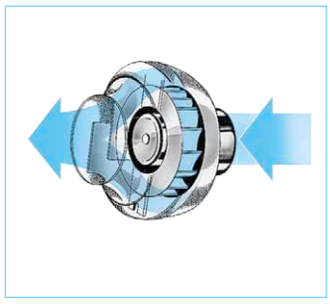

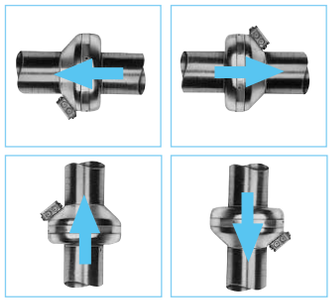

Besondere Eigenschaften

- Geringer Platzbedarf und minimaler Bauaufwand, da geradlinige Durchströmung.
- Aufwändige Umlenkungen entfallen.
- Ansaug- und Ausblasstutzen entsprechen den Norm-Rohr-Ø.
- Leistungsanpassung durch 100%ige Drehzahlsteuerbarkeit.
- Einsetzbar in jeder Lage.
- Umfangreiches Zubehör.
- Aerodynamisch optimierte Gehäusegestaltung.

Gemeinsamkeiten

Motor
Geschlossener, kugelgelagerter Außenläufermotor mit Feuchtschutz, Isolationsklasse F, für Dauerbetrieb, wartungs- und funkstörungsfrei.

Motorschutz
Durch eingebaute Thermokontakte mit der Wicklung in Reihe verdrahtet, selbsttätig aus- und nach erfolgter Abkühlung wieder einschaltend.

Beschreibung RR

Gehäuse
Aus verzinktem Stahlblech, robust für harte Einsatzbedingungen. Saug- und druckseitige Anschlussmaße auf Norm-Rohr-Ø abgestimmt.

Leistungsregelung
Von 0 – 100% mittels elektronischem Steller oder Stufentrafo (siehe Tabelle). Zweistufenbetrieb bei Type RR 250 A mittels Type DS 2/2 (Zubehör) möglich.
Type DS 2/2 Best.-Nr. 01267

Elektrischer Anschluss
Klemmenkasten (IP 54) außen am Gehäuse.

Laufrad
Radial, mit rückwärts gekrümmten Schaufeln aus Kunststoff. Direkt auf Motor gepresst und als Einheit dynamisch ausgewuchtet. Geräuscharm, hoher Wirkungsgrad.

Schutzart
Durch saug- und druckseitigen Einbau in ein Rohrsystem, das den Einfall von Regenwasser verhindert, ist IP 44 gegeben.

Beschreibung RRK

Gehäuse
Alle Bauteile aus korrosions- und schlagfestem Kunststoff. Sechs eingebaute Leitschaufeln erhöhen zusätzlich den Wirkungsgrad. Farbe: Silbergrau.

Leistungsregelung
Von 0 – 100 % mittels elektronischem Steller oder Stufentrafo (siehe Tabelle) möglich.

Elektrischer Anschluss
Klemmenkasten (IP 44) außen am Gehäuse.

Laufrad
Radial, mit rückwärts gekrümmten Schaufeln aus Kunststoff. Direkt auf Motor gepresst und als Einheit dynamisch ausgewuchtet. Geräuscharm, hoher Wirkungsgrad.

Schutzart
IP 44

Montage
Ohne Einschränkungen in jeder Lage – waagrecht, senkrecht, schräg – durch entsprechenden Einbau für Be- oder Entlüftung verwendbar. Zu Gunsten minimaler Geräusche Einbau ins Rohrsystem vorzugsweise entfernt vom zu lüftenden Raum.

Type	Bestell-Nr.	Förderleistung freiblasend	Nenndrehzahl	Schalldruck Gehäuseabstrahlung	Leistungsaufnahme	Stromaufnahme bei Nennspannung	Stromaufnahme bei Regelung	Anschluss nach Schaltplan	max. Fördermitteltemp. bei Nennspannung	max. Fördermitteltemp. bei Regelung	Gewicht netto ca.	Trafo-Drehzahlsteller 5-stufig		Elektronischer* Drehzahlsteller, stufenlos unterputz / aufputz	
		V m³/h	min⁻¹	db(A) in 1 m	W	A	A	Nr.	+°C	+°C	kg	Type	Bestell.-Nr.	Type	Bestell.-Nr.
Type RR, Einphasen-Wechselstrom, 230 V, 50 Hz, Kondensatormotor, IP 44 (Type RR 250 C, IP 33)															
RR 250 A[1]	05652	886[1]/740	2580[1]/1910	46	115[1]/83	0,50[1]/0,38	0,50	934.1	60	60	4,6	**TSW 1,5**	01495	**ESU 1 / ESA 1**	00236 / 00238
RR 250 C	05660	970	2750	45	145	0,63	0,78	508	70	60	5,0	**TSW 1,5**	01495	**ESU 1 / ESA 1**	00236 / 00238
Type RRK, Einphasen-Wechselstrom, 230 V, 50 Hz, Kondensatormotor, IP 44															
RRK 250	05978	1000	2300	40	104	0,45	0,45	508	70	60	3,7	**TSW 1,5**	01495	**ESU 1 / ESA**	00236 / 00238

[1] Type mit hoher Drehzahl; serienmäßig mit zusätzlicher Energiesparstufe (siehe Kennlinienfeld).
* In geräuschrelevanten Fällen sind Trafo-Steuergeräte vorzusehen. Elektronische Phasenanschnitts-Steuerung kann störendes Magnetisierungsbrummen erzeugen.

RR 250 A

Frequenz		Hz	Ges.	125	250	500	1k	2k	4k	8k
L_{WA}	Abstrahlung	dB(A)	54	30	34	47	52	47	44	38
L_{WA}	Saugseitig	dB(A)	74	60	67	67	69	68	64	55

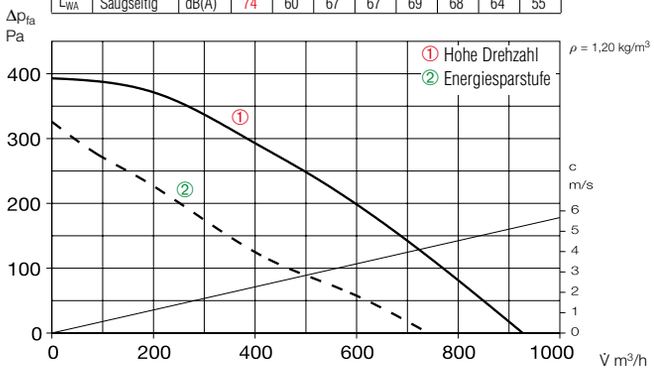

RR 250 C

Frequenz		Hz	Ges.	125	250	500	1k	2k	4k	8k
L_{WA}	Abstrahlung	dB(A)	53	31	42	46	49	46	43	38
L_{WA}	Saugseitig	dB(A)	75	60	67	67	70	66	64	66

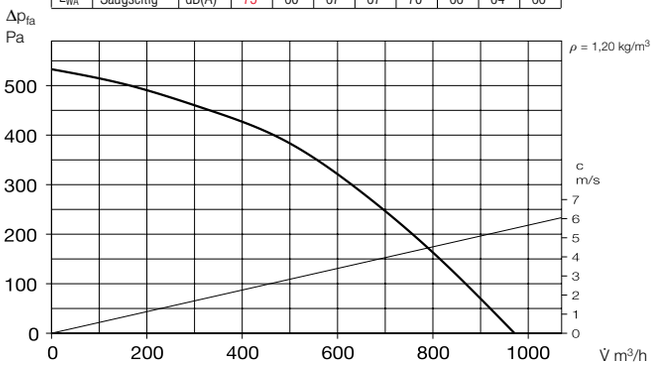

RRK 250

Frequenz		Hz	Ges.	125	250	500	1k	2k	4k	8k
L_{WA}	Abstrahlung	dB(A)	47	44	39	38	37	37	27	21
L_{WA}	Saugseitig	dB(A)	63	50	56	56	56	57	52	45

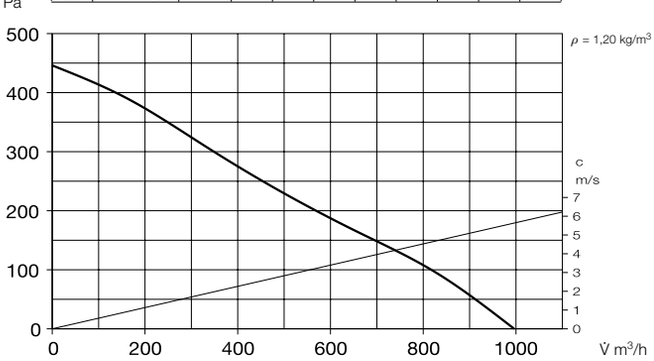

Geräusch

Oberhalb des Kennlinienfeldes sind Summenpegel und Spektrum für

- Schallleistung Gehäuseabstrahlg.
- Schallleistung Saug-/Druckseite in dB(A) genannt.

In der Typentabelle (siehe linke Seite) sind zusätzlich das

- Abstrahlgeräusch und saugseitige Luftgeräusch als Schalldruck in 1 m (Freifeldbedingungen) genannt.

Hinweise	Seite
Techn. Beschreibung	334
Auswahltabelle	335
Projektierungshinweise	10 ff.
Baukasten-System	332

Zubehör-Details	Seite
Filter, Heizregister und Schalldämpfer	455 ff.
Temperatur-Regelsysteme für Heizregister	461, 465 ff.
Flexible Lüftungsrohre, Lüftungsgitter, Formstücke, Dachdurchführungen	533 ff.
Tellerventile	554 ff.
Drehzahlsteller, Regler und Schalter	571 ff.

Zubehör

Befestigungs-Verbindungs-manschetten
Type BM 250 Best.-Nr. 05079
Für körperschallfreie Verbindung von Ventilator und Rohrleitung und zur Abhängung (1 Satz = 2 Stück). Bei Montage Lüftungsrohr und Ventilatorstutzen mit Distanz montieren und Manschette umlegen.

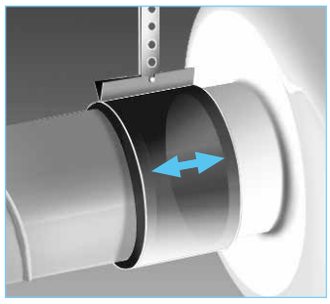

Montagekonsole für RR
Type MK 4 Best.-Nr. 05824
Montagekonsole für RRK
Type MK 2 Best.-Nr. 05822
Aus verzinktem Stahlblech.

Außenwand-Verschlussklappe
Type VK 250 Best.-Nr. 00759
Selbsttätig aus Kunststoff, hellgrau.

Außenwand-Abdeckgitter
Type RAG 250 Best.-Nr. 00751
Aus Kunststoff, hellgrau.

Schutzgitter
Type SGR 250 Best.-Nr. 05067
Zur saug- und druckseitigen Montage. Aus Stahl, verzinkt.

Rohrverschlussklappe
Type RSK 250 Best.-Nr. 05673
Selbsttätig, aus Metall.

Flexibler Telefonie-Schalldämpfer
Type FSD 250 Best.-Nr. 0680
Aus Aluminiumrohr mit beidseitigen Steckstutzen. Schalldämmpackung 50 mm stark, Baulänge 1 m.

Luftfilter-Box
LFBR 250 G4[1] Best.-Nr. 08580
LFBR 250 F7[1] Best.-Nr. 08534
Luftfilter mit großer Fläche, zum Einbau in den Rohrverlauf.

Elektro-Heizregister
EHR-R 6/250 6,0 kW Nr. 08712
– mit integrierter Temp.-Regelung
EHR-R 6/250 TR 6,0 kW Nr. 05296
Raum- bzw. Kanalfühler (TFK/TFR, Zubehör) erforderlich.

Temperatur-Regelsystem für Elektro-Heizregister EHR-R
Type EHS Best.-Nr. 05002

Warmwasser-Heizregister
Type WHR 250 Best.-Nr. 09483
Kompakter Wärmetauscher zum Einbau ins Rohrsystem.

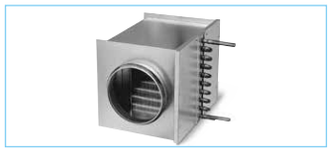

Temperatur-Regelsystem für Warmwasser-Heizregister
Type WHS HE Best.-Nr. 08319

[1] Detaillierte Beschreibung siehe Produktseite.