Zur Förderung mittlerer und kleinerer Luftvolumen gegen hohe Widerstände.

Speziell für direktes Zwischensetzen in Rohrsysteme konzipiert. Hohe Druckleistung zur Überwindung von Reibungs-, Umlenkverlusten sowie Aggregatwiderständen. Für vielseitige Anwendungen im Gewerbe-, Industrie- und Wohnbereich.

Besondere Eigenschaften

- Geringer Platzbedarf und minimaler Bauaufwand, da geradlinige Durchströmung.
- Aufwändige Umlenkungen entfallen.
- Ansaug- und Ausblasstutzen entsprechen den Norm-Rohr-Ø.
- Leistungsanpassung durch 100%ige Drehzahlsteuerbarkeit.
- Einsetzbar in jeder Lage.
- Umfangreiches Zubehör.
- Aerodynamisch optimierte Gehäusegestaltung.

Gemeinsamkeiten

Motor
Geschlossener, kugelgelagerter Außenläufermotor mit Feuchtschutz, Isolationsklasse F, für Dauerbetrieb, wartungs- und funkstörungsfrei.

Motorschutz
Durch eingebaute Thermokontakte mit der Wicklung in Reihe verdrahtet, selbsttätig aus- und nach erfolgter Abkühlung wieder einschaltend.

Montage
Ohne Einschränkungen in jeder Lage – waagrecht, senkrecht, schräg – durch entsprechenden Einbau für Be- oder Entlüftung verwendbar (Ausnahme: SVR darf nicht mit der ausschwenkbaren Motor-Laufrad-Einheit nach oben eingebaut werden). Zu Gunsten minimaler Geräusche Einbau ins Rohrsystem vorzugsweise entfernt vom zu lüftenden Raum.

RR

Effizienzklasse

C RR + Zubehör*

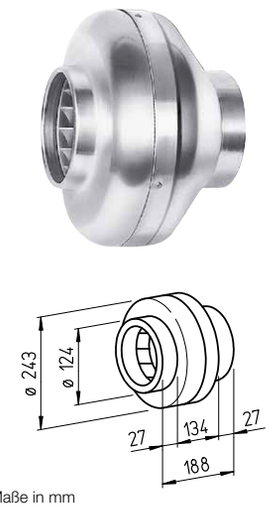

Maße in mm

RRK

Alternative in korrosionsbeständigem und schlagfestem Kunststoffgehäuse.

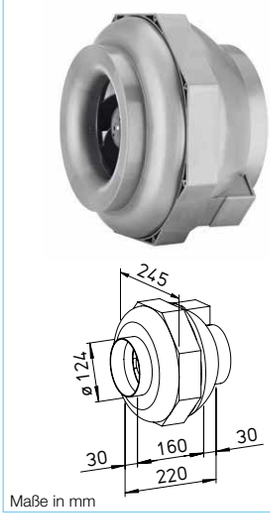

Maße in mm

SVR

Effizienzklasse

C SVR + Zubehör*

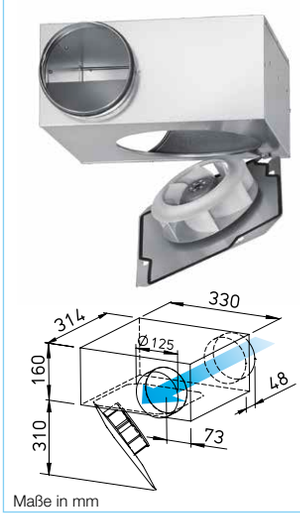

Maße in mm

Beschreibung RR

Gehäuse
Aus verzinktem Stahlblech, robust für harte Einsatzbedingungen. Saug- und druckseitige Anschlussmaße auf Norm-Rohr-Ø abgestimmt.

Leistungsregelung
Von 0 – 100% mittels elektronischem Steller oder Stufentrafo (siehe Tabelle) oder Zweistufenbetrieb mit Type DS 2/2 (Zubehör).
Type DS 2/2 Best.-Nr. 01267

Elektrischer Anschluss
Klemmenkasten (IP 54) außen am Gehäuse.

Laufrad
Radial, mit rückwärts gekrümmten Schaufeln aus Kunststoff. Direkt auf Motor gepresst und als Einheit dynamisch ausgewuchtet. Geräuscharm, hoher Wirkungsgrad.

Schutzart
Durch saug- und druckseitigen Einbau in ein Rohrsystem, das den Einfall von Regenwasser verhindert, ist IP 44 gegeben.

Beschreibung RRK

Gehäuse
Alle Bauteile aus korrosions- und schlagfestem Kunststoff. Sechs eingebaute Leitschaufeln erhöhen zusätzlich den Wirkungsgrad. Farbe: Silbergrau.

Leistungsregelung
Von 0 – 100 % mittels elektronischem Steller oder Stufentrafo (siehe Tabelle) möglich.

Elektrischer Anschluss
Klemmenkasten (IP 44) außen am Gehäuse.

Laufrad
Radial, mit rückwärts gekrümmten Schaufeln aus Kunststoff. Direkt auf Motor gepresst und als Einheit dynamisch ausgewuchtet. Geräuscharm, hoher Wirkungsgrad.

Schutzart
IP 44

Beschreibung SVR

Gehäuse
Flaches Gehäuse in kompakter Bauweise aus verzinktem Stahlblech. Saug- und druckseitig mit Anschlussstutzen und Lippendichtung für Norm-Rohr-Ø. Die ausschwenkbare Motor-Laufrad-Einheit erlaubt Revision und Reinigung ohne Demontage von Anlagebauteilen. Der Ausschwenkbereich ist bei der Revisionsöffnung zu beachten.

Leistungsregelung
Von 0 – 100% mittels elektronischem Steller oder Stufentrafo (siehe Tabelle) oder Zweistufenbetrieb mit Type DS 2/2 (Zubehör).
Type DS 2/2 Best.-Nr. 01267

Elektrischer Anschluss
Klemmenkasten (IP 54) an ausgeführtem Kabel montiert.

Laufrad
Energiesparendes Radiallaufrad mit rückwärts gekrümmten Schaufeln aus hochwertigem Kunststoff. Für geräuscharmen Lauf dynamisch ausgewuchtet.

Schutzart
Bei angeschlossenem Rohrsystem IP 44.

Type	Bestell-Nr.	Förderleistung freiblasend	Nenndrehzahl	Schalldruck Gehäuseabstrahlung	Leistungsaufnahme	Stromaufnahme bei Nennspannung	Stromaufnahme bei Regelung	Anschluss nach Schaltplan	max. Fördermitteltemp. bei Nennspannung	max. Fördermitteltemp. bei Regelung	Gewicht netto ca.	Trafo-Drehzahlsteller 5-stufig Type	Trafo-Drehzahlsteller 5-stufig Bestell.-Nr.	Elektronischer[3] Drehzahlsteller, stufenlos unterputz / aufputz Type	Elektronischer[3] Drehzahlsteller, stufenlos unterputz / aufputz Bestell.-Nr.
		V m³/h	min⁻¹	db(A) in 1 m	W	A	A	Nr.	+°C	+°C	kg				
Type RR, Einphasen-Wechselstrom, 230 V, 50 Hz, Kondensatormotor, IP 44															
RR 125 C[1]	05655	480[1]/310	2480[1]/1655	42	62[1]/40	0,27[1]/0,18	0,27	934.1	70	70	2,9	**TSW 0,3**	03608	**ESU 1 / ESA 1**	00236 / 00238
Type RRK, Einphasen-Wechselstrom, 230 V, 50 Hz, Kondensatormotor, IP 44															
RRK 125	05974	390	2635	36	42	0,19	0,19	508	70	60	2,5	**TSW 0,3**	03608	**ESU 1 / ESA 1**	00236 / 00238
Type SVR, Einphasen-Wechselstrom, 230 V, 50 Hz, Kondensatormotor, IP 33															
SVR 125 B[2]	02671	400/290[2]	2570/1810[2]	46/38[2]	59/41[2]	0,26/0,18[2]	0,24	934.1	60	60	5,1	**TSW 1,5**	01495	**ESU 1 / ESA 1**	00236 / 00238

[1] Type mit hoher Drehzahl; serienmäßig mit zusätzlicher Energiesparstufe (siehe Kennlinienfeld).
[2] Werte beziehen sich auf die zwei Leistungsstufen (siehe Kennlinienfeld).
[3] In geräuschrelevanten Fällen sind Trafo-Steuergeräte vorzusehen. Elektronische Phasenanschnitts-Steuerung kann störendes Magnetisierungsbrummen erzeugen.
* Siehe ErP-Produktdatenblatt auf www.HeliosSelect.de.

RR 125 C

Frequenz		Hz	Ges.	125	250	500	1k	2k	4k	8k
L_{WA}	Abstrahlung	dB(A)	49	25	39	39	44	43	45	36
L_{WA}	Saugseitig	dB(A)	70	55	64	67	64	60	55	48

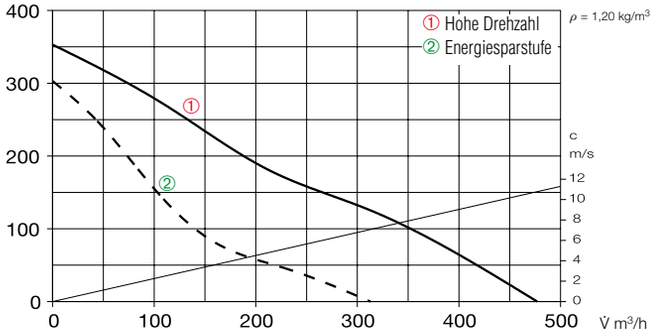

RRK 125

Frequenz		Hz	Ges.	125	250	500	1k	2k	4k	8k
L_{WA}	Abstrahlung	dB(A)	43	29	30	33	39	38	32	23
L_{WA}	Saugseitig	dB(A)	59	36	46	52	53	54	51	43

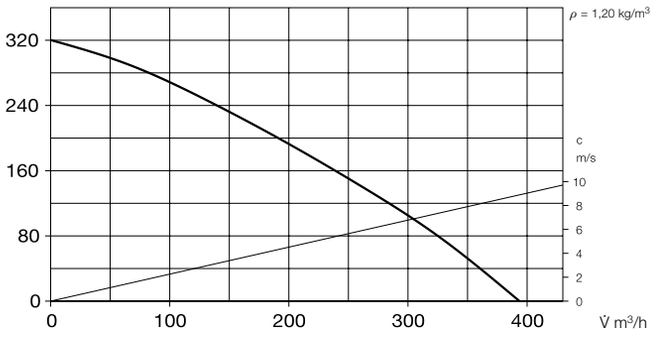

SVR 125 B

Frequenz		Hz	Ges.	125	250	500	1k	2k	4k	8k
L_{WA}	Abstrahlung	dB(A)	54	37	50	51	46	41	35	31
L_{WA}	Saugseitig	dB(A)	69	60	63	66	57	54	51	46
L_{WA}	Druckseitig	dB(A)	71	60	64	67	64	59	56	49

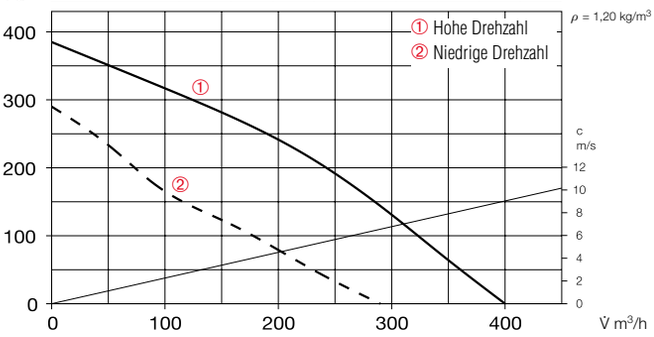

Geräusch

Oberhalb des Kennlinienfeldes sind Summenpegel und Spektrum für

- Schallleistung Gehäuseabstrahlg.
- Schallleistung Saug-/Druckseite in dB(A) genannt.
  In der Typentabelle (siehe linke Seite) sind zusätzlich das
- Abstrahlgeräusch und saugseitige Luftgeräusch als Schalldruck in 1 m (Freifeldbedingungen) genannt.

Hinweise	Seite
Techn. Beschreibung	334
Auswahltabelle	335
Projektierungshinweise	10 ff.
Baukasten-System	332

Zubehör-Details	Seite
Filter, Heizregister und Schalldämpfer	455 ff.
Temperatur-Regelsysteme für Heizregister	461, 465 ff.
Flexible Lüftungsrohre, Lüftungsgitter, Formstücke, Dachdurchführungen	533 ff.
Tellerventile	554 ff.
Drehzahlsteller, Regler und Schalter	571 ff.

Zubehör

Befestigungs-Verbindungs-manschetten
Type BM 125 Best.-Nr. 05076
Für körperschallfreie Verbindung von Ventilator und Rohrleitung und zur Abhängung (1 Satz = 2 Stück). Bei Montage Lüftungsrohr und Ventilatorstutzen mit Distanz montieren und Manschette umlegen.

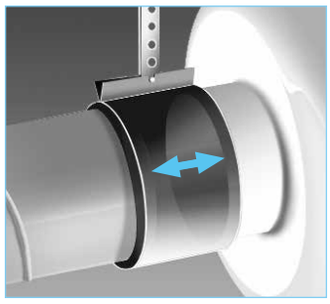

Montagekonsole für RR
Type MK 4 Best.-Nr. 05824
Montagekonsole für RRK
Type MK 1 Best.-Nr. 05821
Aus verzinktem Stahlblech.

Außenwand-Verschlussklappe
Type VK 125 Best.-Nr. 00857
Selbsttätig aus Kunststoff, weiß.

Außenwand-Abdeckgitter
Type G 160 Best.-Nr. 00893
Aus Kunststoff, weiß.

Schutzgitter
Type SGR 125 Best.-Nr. 05064
Zur saug- und druckseitigen Montage. Aus pulverbeschichtetem Stahldraht.

Rohrverschlussklappe
Type RSKK 125 Best.-Nr. 05107
Selbsttätig, aus Kunststoff

Flexibler Telefonie-Schalldämpfer
Type FSD 125 Best.-Nr. 00677
Aus Aluminiumrohr mit beidseitigen Steckstutzen. Schalldämmpackung 50 mm stark, Baulänge 1 m.

Luftfilter-Box
LFBR 125 G4[1] Best.-Nr. 08577
LFBR 125 F7[1] Best.-Nr. 08531
Luftfilter mit großer Fläche, zum Einbau in den Rohrverlauf.

Elektro-Heizregister
EHR-R 0,8/125 0,8 kW Nr. 08709
EHR-R 1,2/125 1,2 kW Nr. 09433
– mit integrierter Temp.-Regelung
EHR-R 0,8/125 TR 0,8 kW Nr. 05293
Raum- bzw. Kanalfühler (TFK/TFR, Zubehör) erforderlich.

Temperatur-Regelsystem für Elektro-Heizregister EHR-R
Type EHS Best.-Nr. 05002

Warmwasser-Heizregister
Type WHR 125 Best.-Nr. 09480
Kompakter Wärmetauscher zum Einbau ins Rohrsystem.

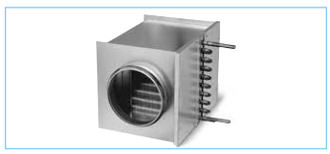

Temperatur-Regelsystem für Warmwasser-Heizregister
Type WHST 300 T38 Nr. 08817

[1] Detaillierte Beschreibung siehe Produktseite.