GB

Beliebige Einbaulage und Aufstellung durch fünf mögliche Ausblasrichtungen.

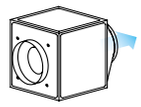

Ⓐ Ausblas axial

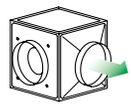

Ⓡ Ausblas radial

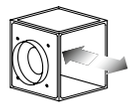

— Beidseitig radial, frei ausblasend

GB T120

Für die Förderung von verschmutzter, feuchter und heißer Luft bis max. 120 °C.
Motor außerhalb des Förderstromes liegend.

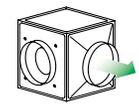

Ⓡ Ausblas radial

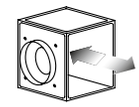

— Beidseitig radial, frei ausblasend

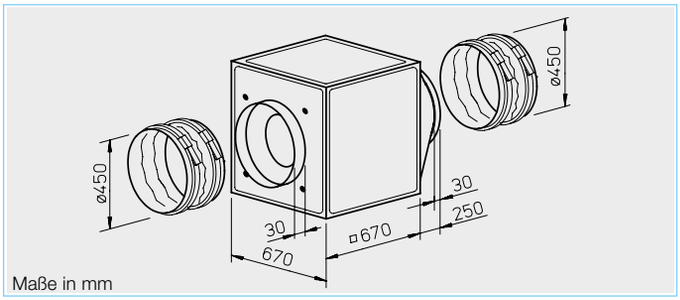

Maße in mm

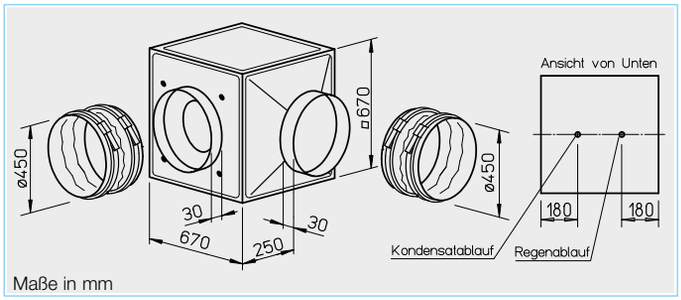

Maße in mm

■ Besondere Eigenschaften der Baureihe GB T120

- Prädestiniert zur Förderung von verschmutzter, heißer Luft bis max. 120 °C.
- Motor außerhalb des Förderstromes liegend.
- Wärmeisolierte Trennwand zwischen Motor und Laufrad, aus verzinktem Stahlblech, mit 20 mm starker, nicht brennbarer Mineralwolle-Auskleidung.
- Komplette Motor-Laufradeinheit ohne Demontage der Anlagenkomponenten ausbaubar.
- Revisionsdeckel mit Griff, für Reinigung und Wartung einfach abnehmbar.
- Kondensatwanne inkl. Kondensatablauf serienmäßig. Bohrung für Regenablauf (Zubehör) bei Außenaufstellung vorbereitet.

□ Montage GB T120

Einbaulage mit Kondensatablauf unten. Flexible Aufstellung durch drei mögliche, radiale Ausblasrichtungen des Austrittsformstücks.
Geschützte Aufstellung im Freien mit Wetterschutzdach und -gitter (Zubehör) möglich.

■ Besonderheit

□ Montage der Baureihe GB

Beliebige Einbaulage und flexible Aufstellung durch fünf mögliche Ausblasrichtungen des Austritts-formstücks.
Für Wandanbau ist die Wandkonsole (Zubehör) zu verwenden.
Geschützte Aufstellung im Freien mit Wetterschutzdach und -gitter (Zubehör) möglich.

■ Beschreibung für beide Baureihen

□ Gehäuse

Selbsttragende Rahmenkonstruktion aus Aluminium-Hohlprofilen. Doppelwandige, 20 mm starke Seitenpaneele aus verzinktem Stahlblech, schall- und wärmeisoliert durch Auskleidung mit nicht brennbarer Mineralwolle. Saugseitig mit Düse für optimale Einströmung sowie Stutzen und flexibler Manschette (für die jeweilige max. zulässige Fördermitteltemperatur) zum Anschluss an Rohre. Druckseitig mit Formstück (quadratisch auf rund) für verlustarme Ausströmung und flexibler Manschette zur Unterbindung von Körperschallübertragung. Einfache Positionierung durch serienmäßige Kranhaken.

□ Laufrad

Freilaufendes Radial-Hochleistungslaufrad mit rückwärts gekrümmten Kunststoff-Schaufeln auf verzinkter Stahlscheibe (bei GB T120 Aluminium-Laufräder), direkt angetrieben. Energieeffizient bei niedriger Geräuschentwicklung.
Dynamisch zusammen mit dem Motor nach DIN ISO 21940-11 – Gütestufe 6.3 ausgewuchtet.

□ Antrieb

Durch wartungsfreien, drehzahlsteuerbaren Außenläufer- bzw. IEC-Normmotor in Schutzart IP 54. Kugelgelagert, funkstörungsfrei.

□ Elektrischer Anschluss

Serienmäßiger Klemmenkasten

Type	Bestell-Nr.	Förderleistung max.	Nenndrehzahl	Schalldruck Gehäuseabstrahlung	Leistungsaufnahme	Stromaufnahme bei Nennspannung	Stromaufnahme im Regelbetrieb	Anschluss nach Schaltplan	maximale Fördermitteltemperatur bei Nennsp.	maximale Fördermitteltemperatur bei Regelg.	Gewicht netto ca.	Drehzahlsteller 5-stufig mit Motorvollschutz		Drehzahlsteller 5-stufig ohne Motorvollschutz		Motorvollschutzgerät z. Anschluss der eingeb. Thermokontakte	
		V m³/h	min⁻¹	dB(A) in 4 m	kW	A	A	Nr.	+°C	+°C	kg	Type	Bestell-Nr.	Type	Bestell-Nr.	Type	Bestell-Nr.
Wechselstrom, 1~, 230 V, 50 Hz, Kondensatormotor, Schutzart IP 54																	
GBW 450/4	05515	4600	1380	40	0,66	2,90	4,0	864	45	45	49,0	**MWS 5**	01949	**TSW 5,0**	01497	**MW** [1]	01579
Zweitourig, Drehstrommotor, 3~, 400 V, 50 Hz, Y/△-Schaltung, Schutzart IP 54																	
GBD 450/4/4	05516	4350/5450	880/1240	40	0,36/0,67	0,67/1,33	1,30	867	55	55	49,0	**RDS 2**	01315	**TSD 1,5**	01501	**MD**	05849
Wechselstrom, 1~, 230 V, 50 Hz, Kondensatormotor, Schutzart IP 54																	
GBW 450/4 T120	05774	7110	1370	45	1,00	4,60	5,50	935	120	100	74,0	**MWS 7,5**	01950	**TSW 7,5**	01596	**MW** [1]	01579
Zweitourig, Drehstrommotor, 3~, 400 V, 50 Hz, Y/△-Schaltung, Schutzart IP 54																	
GBD 450/4/4 T120	05775	6210/7180	1100/1350	45	0,65/0,90	1,10/1,60	1,80	947	120	110	74,0	**RDS 2**	01315	**TSD 3,0**	01502	**MD**	05849

[1] inkl. Betriebsschalter.

GBW 450/4

Frequenz		Hz	Ges.	125	250	500	1k	2k	4k	8k
L_{WA}	Abstrahlung	dB(A)	60	56	56	51	47	44	39	31
L_{WA}	Saugseitig	dB(A)	69	61	63	65	67	65	60	54
L_{WA}	Druckseitig	dB(A)	75	64	66	68	70	68	63	57

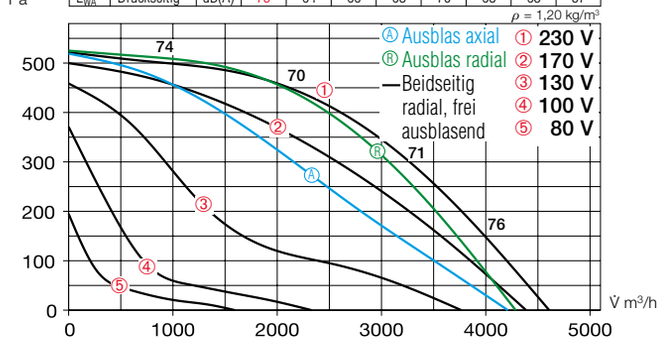

GBD 450/4/4

Frequenz		Hz	Ges.	125	250	500	1k	2k	4k	8k
L_{WA}	Abstrahlung	dB(A)	60	56	56	51	47	44	39	31
L_{WA}	Saugseitig	dB(A)	72	62	63	65	68	63	58	49
L_{WA}	Druckseitig	dB(A)	75	60	69	71	67	65	62	55

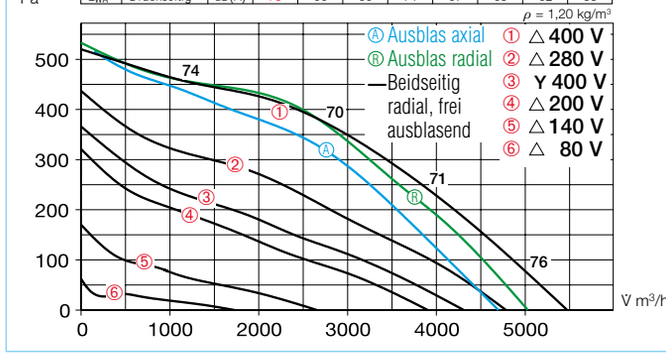

GBW 450/4 T120

Frequenz		Hz	Ges.	125	250	500	1k	2k	4k	8k
L_{WA}	Abstrahlung	dB(A)	65	61	58	56	57	55	52	44
L_{WA}	Saugseitig	dB(A)	77	62	64	67	72	73	67	56
L_{WA}	Druckseitig	dB(A)	80	67	68	70	76	75	72	59

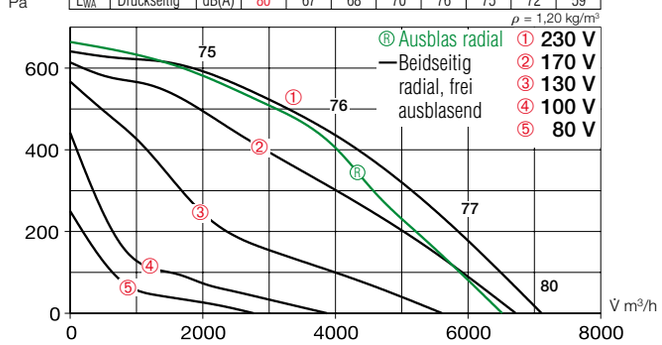

GBD 450/4/4 T120

Frequenz		Hz	Ges.	125	250	500	1k	2k	4k	8k
L_{WA}	Abstrahlung	dB(A)	65	61	58	56	57	55	52	44
L_{WA}	Saugseitig	dB(A)	77	62	64	67	72	73	67	56
L_{WA}	Druckseitig	dB(A)	80	67	68	70	76	75	72	59

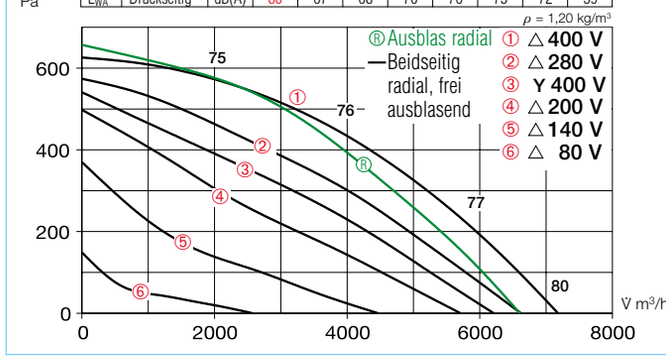

(IP 54) am Motor; bei GB T120 auf Motorträgerplatte.

☐ Motorschutz

Mit auf die Klemmenleiste herausgeführten Thermokontakten, die mit dem Motorvollschutzgerät zu verdrahten sind.

☐ Leistungsregelung

Alle Typen sind durch Spannungsreduzierung mittels Trafo (Zubehör) drehzahlsteuerbar. Die 3~ Typen können außerdem durch Y/△-Schalter oder Motorvollschutzgerät M4 auf zwei Drehzahlen betrieben werden. Die Leistungsstufen sind im Kennlinienfeld dargestellt.

■ Geräusch

Oberhalb des Kennlinienfeldes sind Summenpegel und Spektrum für:

- Schallleistung Gehäuseabstrahlg.
- Schallleistung Saugseite
- Schallleistung Druckseite

genannt. Im Kennlinienfeld ist außerdem der saugseitige Schallleistungspegel über die Nennkennlinie angegeben. In der Typentabelle ist zusätzlich das

- Abstrahlgeräusch als Schalldruck in 4 m (Freifeldbedingungen) genannt.

■ Zubehör für beide Baureihen

Schwingungsdämpfer zur Aufstellung im Innenbereich. 1 Satz = 4 St.
SDD-U Best.-Nr. 05627

Wandkonsole für Wandanbau.
GB-WK 450 Best.-Nr. 05626

Wetterschutzgitter zur ausblasseitigen Abdeckung.
GB-WSG 450 Best.-Nr. 05639

Wetterschutzdach für geschützte Aufstellung im Freien.
GB-WSD 450 Best.-Nr. 05748

Drehzahlum- und Ein-/Ausschalter für zweitourige Y/△-schaltbare Drehstromventilatoren.
Type DS 2 [2] Best.-Nr. 01351

[2] hierzu erforderliches Motorvollschutzgerät: Type MD, Nr. 05849.

■ Spezielles Zubehör

☐ für Baureihe GB
Kondensatwanne mit Ablaufstutzen (mittig) für Rohr-/Schlauch-Anschluss.
GB-KW 450 Best.-Nr. 05644

(Im Lieferumfang der GB T120 ist eine Kondensatwanne inkl. Kondensatablauf enthalten).

☐ für Baureihe GB T120
Regenablauf für Außenaufstellung (Bohrung in Gehäuseboden bereits vorgesehen).
GB-RA Best.-Nr. 09418

☐ Hinweise	Seite
Projektierungshinweise	10 ff.
Allgemeine techn. Hinweise, Leistungsregelung	15 ff
☐ Zubehör-Details	**Seite**
Drehzahlsteller und Motorvollschutzgeräte	571 ff.