GB EC

Beliebige Einbaulage und Aufstellung durch fünf mögliche Ausblasrichtungen.

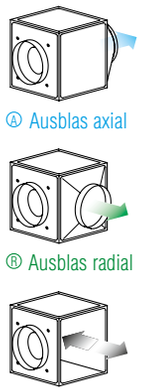

GB EC T120

Für die Förderung von verschmutzter, feuchter und heißer Luft bis max. 120 °C.
Motor außerhalb des Förderstromes liegend.

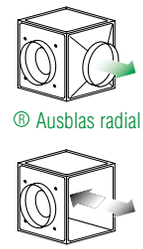

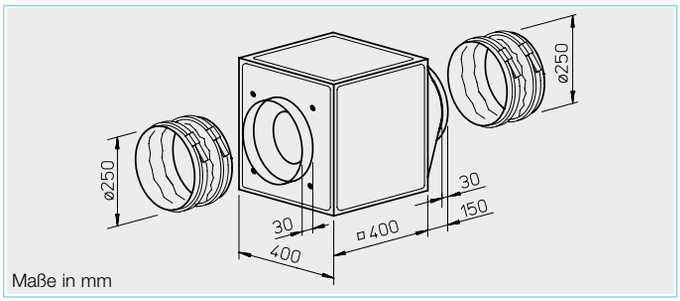

Maße in mm

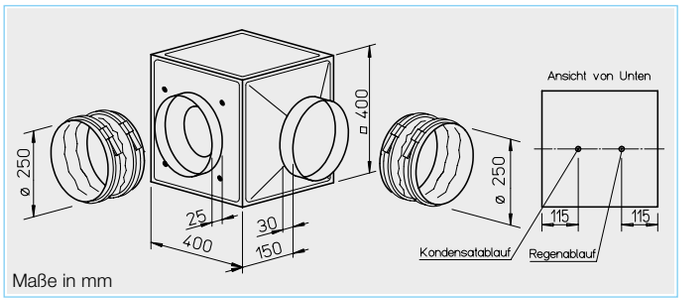

Maße in mm

■ Besondere Eigenschaften der Baureihe GB EC T120

- Prädestiniert zur Förderung von verschmutzter, feuchter und heißer Luft bis max. 120 °C wie z.B. als Abluftventilator in gewerblichen Küchen und vielen Anwendungen der Prozesstechnik.
- Motor außerhalb des Förderstromes liegend.
- Wärmeisolierte Trennwand zwischen Motor und Laufrad, aus verzinktem Stahlblech, mit 20 mm starker, nicht brennbarer Mineralwolle-Auskleidung.
- Komplette Motor-Laufradeinheit ohne Demontage der Anlagenkomponenten ausbaubar.
- Revisionsdeckel mit Griff, für Reinigung und Wartung einfach abnehmbar.
- Kondensatwanne inkl. Kondensatablauf serienmäßig. Bohrung für Regenablauf (Zubehör) bei Außenaufstellung vorbereitet.

□ Montage GB EC T120

Einbaulage mit Kondensatablauf unten. Flexible Aufstellung durch drei mögliche, radiale Ausblasrichtungen des Austrittsformstücks. Geschützte Aufstellung im Freien mit Wetterschutzdach und -gitter (Zubehör) möglich.

□ Elektrischer Anschluss

Serienmäßiger Klemmenkasten (IP 54) direkt an der Kommutierungselektronik.

■ Besonderheit

□ Montage der Baureihe GB EC

Beliebige Einbaulage und flexible Aufstellung durch fünf mögliche Ausblasrichtungen des Austrittsformstücks. Für Wandanbau ist die Wandkonsole (Zubehör) zu verwenden. Geschützte Aufstellung im Freien mit Wetterschutzdach und -gitter (Zubehör) möglich.

□ Elektrischer Anschluss

Serienmäßiger Klemmenkasten (IP 54) an ausgeführtem Kabel montiert.

■ Beschreibung für beide Baureihen

□ Gehäuse

Selbsttragende Rahmenkonstruktion aus Aluminium-Hohlprofilen. Doppelwandige, 20 mm starke Seitenpaneele aus verzinktem Stahlblech, schall- und wärmeisoliert durch Auskleidung mit nicht brennbarer Mineralwolle.
Saugseitig mit Düse für optimale Einströmung sowie Stutzen und flexibler Manschette (für die jeweilige max. zulässige Fördermitteltemperatur) zum Anschluss an Rohre. Druckseitig mit Formstück (quadratisch auf rund) für verlustarme Ausströmung und flexibler Manschette zur Unterbindung von Körperschallübertragung. Einfache Positionierung durch serienmäßige Kranhaken.

□ Laufrad

Freilaufendes Radial-Hochleistungslaufrad aus Aluminium, direkt angetrieben. Energieeffizient bei niedriger Geräuschentwicklung. Dynamisch zusammen mit dem Motor nach DIN ISO 21940-11 – Gütestufe 6.3 ausgewuchtet.

□ Antrieb

Energiesparender, drehzahlsteuerbarer EC-Außenläufermotor in Schutzart IP 54 mit höchstem Wirkungsgrad. Wartungs- und funkstörungsfrei, kugelgelagert.

□ Motorschutz

Integrierte elektronische Temperaturüberwachung für EC-Motor und Elektronik.

Type	Bestell-Nr.	Anschluss-Ø	Förderleistung freiblasend	Nenndrehzahl	Schalldruck Gehäuseabstrahlung	Leistungsaufnahme	Stromaufnahme	Anschluss nach Schaltplan	max. Fördermitteltemperatur	Gewicht netto ca.	Universal-Regelsystem		Drehzahl-Potentiometer unterputz		Drehzahl-Potentiometer aufputz	
		mm	V m³/h	min⁻¹	dB(A) in 4 m	kW	A	Nr.	+ °C	kg	**Type**	Bestell-Nr.	**Type**	Bestell-Nr.	**Type**	Bestell-Nr.
Wechselstrom, 1~, 230 V, 50/60 Hz, EC-Motor, Schutzart IP 54																
GBW EC 250	05807	250	2010	1650	31	0,17	0,76	973	55	20,0	**EUR EC**[1) 2)]	01347	**PU 24**[1)]	01736	**PA 24**[1)]	01737
Wechselstrom, 1~, 230 V, 50/60 Hz, EC-Motor, Schutzart IP 54																
GBW EC 250 T120	06371	250	2335	2200	40	0,27	1,20	1354	120	27,0	**EUR EC**[1) 2)]	01347	**PU 10**[1)]	01734	**PA 10**[1)]	01735

1) i.d.R. sind mehrere EC-Ventilatoren anschließbar. 2) alternativ elektronischer Differenzdruck-/Temperatur-Regler (EDR/ETR, Nr. 01437/01438) bzw. Dreistufen-Drehzahlschalter (SU/SA, Nr. 04266/04267).

GBW EC 250

Frequenz		Hz	Ges.	125	250	500	1k	2k	4k	8k
L_{WA}	Abstrahlung	dB(A)	51	41	48	44	41	39	36	29
L_{WA}	Saugseitig	dB(A)	63	44	54	56	58	57	52	45
L_{WA}	Druckseitig	dB(A)	67	45	57	59	62	62	56	50

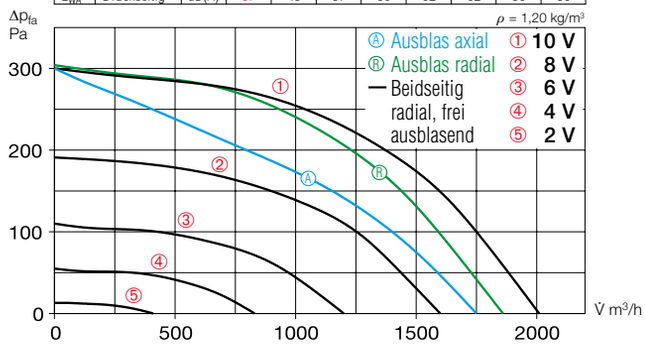

	Freiblasend					
Spannung V	**n** min⁻¹	**V̇** m³/h	**P** W	**I** A	**Lp** dB(A)	**SFP** kW/m³/s
10	1650	2010	120	0,53	31	0,22
8	1325	1600	70	0,31	28	0,15
6	1000	1200	35	0,16	22	0,11
4	710	830	21	0,09	17	0,09

GBW EC 250 T120

Frequenz		Hz	Ges.	125	250	500	1k	2k	4k	8k
L_{WA}	Abstrahlung	dB(A)	57	47	55	50	43	40	32	29
L_{WA}	Saugseitig	dB(A)	69	51	59	62	64	65	59	49
L_{WA}	Druckseitig	dB(A)	72	52	63	66	67	64	63	54

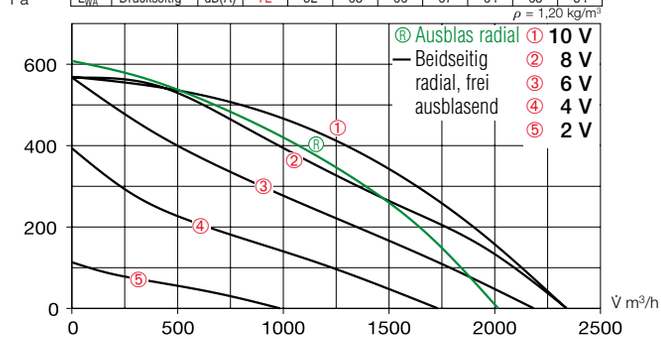

	Freiblasend					
Spannung V	**n** min⁻¹	**V̇** m³/h	**P** W	**I** A	**Lp** dB(A)	**SFP** kW/m³/s
10	2310	2335	169	0,76	40	0,26
8	2300	2330	167	0,75	40	0,26
6	2144	2180	140	0,63	38	0,23
4	1697	1730	73	0,35	33	0,15

☐ Leistungsregelung

Stufenlose Drehzahlsteuerung mit Potentiometer oder stufenlose Drehzahlregelung mit Universal-Regelsystem (siehe Tabelle).
Beispielhaft sind Leistungsstufen in der Kennlinie dargestellt.

■ Geräusch

Oberhalb des Kennlinienfeldes sind Summenpegel und Spektrum für:
- Schallleistung Gehäuseabstrahlung
- Schallleistung Saugseite
- Schallleistung Druckseite

genannt.
Das Abstrahlgeräusch als Schalldruck in 4 m (Freifeldbedingungen) wird zusätzlich in der Typentabelle sowie in der Tabelle unterhalb der Kennlinie genannt.

■ Zubehör für beide Baureihen

Schwingungsdämpfer zur Aufstellung im Innenbereich. 1 Satz = 4 St.
SDD-U Best.-Nr. 05627

Wandkonsole für Wandanbau.
GB-WK 250 Best.-Nr. 05625

Wetterschutzgitter zur ausblasseitigen Abdeckung.
GB-WSG 250 Best.-Nr. 05637

Wetterschutzdach für geschützte Aufstellung im Freien.
GB-WSD 250 Best.-Nr. 05746

■ Spezielles Zubehör

☐ für Baureihe GB EC
Kondensatwanne mit Ablaufstutzen (mittig) für Rohr-/Schlauch-Anschluss.
GB-KW 250 Best.-Nr. 05642
(Im Lieferumfang der GB EC T120 ist eine Kondensatwanne inkl. Kondensatablauf enthalten).

☐ für Baureihe GB EC T120
Regenablauf für Außenaufstellung (Bohrung in Gehäuseboden bereits vorgesehen).
GB-RA Best.-Nr. 09418

ECgreen Vent 50% Ersparnis* *bei Drehzahlregelung

☐ Hinweise	Seite
Projektierungshinweise	10 ff.
Allgemeine techn. Hinweise, Leistungsregelung	15 ff.
☐ Zubehör-Details	**Seite**
Universal-Regelsystem, elektronische Regler, Drehzahl-Potentiometer	585 ff.