VAR

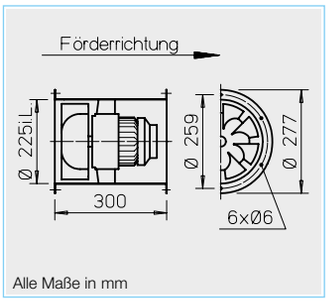

Beschreibung

Gehäuse
Rohr mit beidseitigem Flansch DIN 24155 Bl. 3. Aus verzinktem Stahlblech, fest eingesetztes Leitrad mit Innennabe zur Aufnahme des Flanschmotors.

Laufrad
Optimiert für hohe Druck- und Volumenleistung.
Spezialentwicklung mit räumlich gekrümmten Schaufeln aus hochwertigem Kunststoff.

Antrieb
Direkt durch wartungsfreien Flanschmotor. Geschlossene Bauart IP 54. Aluminiumgehäuse mit Kühlrippen.
Funkstörungsfrei, gedichtete Kugellager. Tropenfeste Wicklung mit Feuchtschutzimprägnierung.
Auf Wunsch mit Kondenswasserbohrungen (ex-geschützte ausgenommen), hierfür Angabe der Einbauweise bei Bestellung erforderlich.

Leistungsregelung
Die spannungsregelbaren Typen sind in der Spalte „Stromaufnahme bei Regelbetrieb“ durch einen Wert gekennzeichnet, der bei der Reglerbestimmung (siehe Spalte Drehzahlsteller) zu beachten ist. Die Förderleistungen sind aus dem Kennlinienfeld ersichtlich. Die geplante Verwendung eines Frequenzumrichters ohne Sinusfilter ist bei Auftragserteilung anzugeben. Sie bedingt eine Änderung der Ventilator-Ausführung und ggf. Mehrkosten. Ex-geschützte Typen sind nicht regelbar.

Elektrischer Anschluss
Serienmäßiger Klemmenkasten (Schutzart IP 55) außen am Rohr.

Einbau
In jeder Lage möglich; jedoch einsatzabhängig evtl. Kondenswasserbohrungen beachten.

Motorschutz
Alle Typen (3~ ex-geschützte ausgenommen) sind mit Thermokontakten ausgerüstet. Für wirksamen Motorschutz sind diese mit Motorvollschutzgerät (siehe Typentabelle) zu verdrahten. Bei den 1~ ex-geschützten Typen sind die Thermokontakte mit der Wicklung in Reihe verdrahtet, selbsttätig aus- und nach erfolgter Abkühlung wieder einschaltend.
Motoren ohne Thermokontakte sind mittels bauseitigem Motorschutzschalter abzusichern.

Geräuschwerte
Siehe Angabe der Schallleistung über Kennlinienfeld. Die Bestimmung des niedrigeren Schalldruckwertes kann an Hand des Diagramms auf der Seite „Technische Hinweise“ erfolgen. Geräuschimmissionen und Raumakustik siehe Seite 10 f.

Hinweis	Seite
Techn. Beschreibung	228
Auswahltabelle	229
Projektierungshinweise	10 ff.

Sonderausführung
Abweichende Spannung, Frequenz, Schutzart, höhere Fördermitteltemperatur und Säureschutz auf Anfrage.

Die technischen Hinweise auf S. 15 ff. sind unbedingt zu beachten.

Type	Bestell-Nr.	Drehzahl	Förderleistung freiblasend	Leistungsaufnahme*	Spannung	Stromaufnahme* bei Nennspannung	Stromaufnahme* bei Regelung	Anschluss Schaltplan	max. Fördermitteltemp. bei Nennspannung	max. Fördermitteltemp. bei Regelung	Gewicht netto	Drehzahlsteller 5-stufig Polumschalter		Motorvollschutzgerät für Anschluss der eingebauten Thermokontakte		Schwingungsdämpfer Druck	Schwingungsdämpfer Zug
		min^{-1}	V m³/h	kW	V	A	A	Nr.	+°C	+°C	ca. kg	Type	Bestell-Nr.	Type	Bestell-Nr.	Type	Type
Einphasen-Wechselstrom, 50 Hz, Schutzart IP 54																	
VARW 225/4	06660	1450	900	0,10	230	0,50	0,55	966	60	40	10,5	**MWS 1,5**[1)]	01947	**MW**	01579	**SDD 1**	**SDZ 1**
VARW 225/2	06661	2770	1778	0,35	230	1,90	2,50	966	60	40	10,5	**MWS 3**[1)]	01948	**MW**	01579	**SDD 1**	**SDZ 1**
Drehstrom, 50 Hz, Schutzart IP 54																	
VARD 225/4	06662	1420	880	0,10	400Y	0,20	0,20	469	60	40	10,5	**RDS 1**[1) 4)]	01314	**MD**	05849	**SDD 1**	**SDZ 1**
VARD 225/2	06663	2720	1750	0,28	400Y	0,60	0,60	469	60	40	10,5	**RDS 1**[1) 4)]	01314	**MD**	05849	**SDD 1**	**SDZ 1**
Polumschaltbar, 2 Drehzahlen (Dahlander Wicklung Y/YY), Drehstrom, 50 Hz, Schutzart IP 54												Polumschalter					
VARD 225/4/2	06771	1460/2800	880/1800	0,06/0,30	400	0,22/0,57	—	472	60	—	10,5	**PDA 12**[3)]	05081	**M 3**[2)]	01293	**SDD 1**	**SDZ 1**
Explosionsgeschützt, II 2G Ex h IIB T3 Gb, Motor Ex d, Wechselstrom 230 Volt, 50 Hz, Schutzart IP 55																	
VARW 225/4 Ex	06733	1400	950	0,06	230	0,70	—	757	40	—	12,0	nicht zulässig		—	—	**SDD 1**	**SDZ 1**
VARW 225/2 Ex	06734	2650	1780	0,18	230	1,23	—	757	40	—	12,5	nicht zulässig		—	—	**SDD 1**	**SDZ 1**
Explosionsgeschützt, II 2G Ex h IIB + H_2 T3 Gb, Motor Ex e, Drehstrom 400 Volt, 50 Hz, Schutzart IP 55																	
VARD 225/4 Ex	06664	1400	940	0,12	400	0,41	—	470	40	—	12,5	nicht zulässig		nicht zulässig		**SDD 1**	**SDZ 1**
VARD 225/2 Ex	06665	2850	1930	0,25	400	0,72	—	470	40	—	12,5	nicht zulässig		nicht zulässig		**SDD 1**	**SDZ 1**

* Bei Ex-Typen: Motor-Nennwerte, siehe Hinweis Seite 16. 1) beinhaltet Motorvollschutzgerät. 2) beinhaltet Betriebs- und Drehzahlumschalter. 3) Unterputz-Version siehe Produktseite Schalter.
4) Frequenzumrichter mit integriertem Sinusfilter, Type FU-BS 2,5 , Nr. 05459, siehe Produktseite FU.

225/2 n=2800 1/min

Frequenz		Hz	Ges.	125	250	500	1k	2k	4k	8k
L_{WA}	Luftgeräusch	dB(A)	81	51	62	74	76	76	72	63
$L_{PA,4m}$	Luftgeräusch	dB(A)	61	31	42	54	56	56	52	43

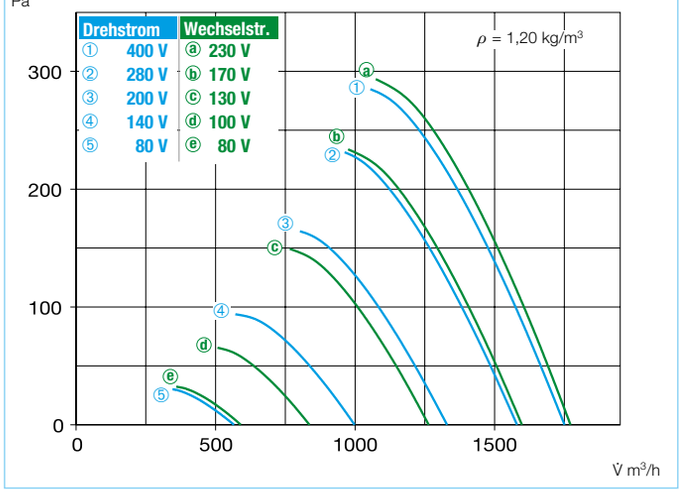

225/4 n=1450 1/min

Frequenz		Hz	Ges.	125	250	500	1k	2k	4k	8k
L_{WA}	Luftgeräusch	dB(A)	66	41	55	60	62	59	52	43
$L_{PA,4m}$	Luftgeräusch	dB(A)	46	21	35	40	42	39	32	23

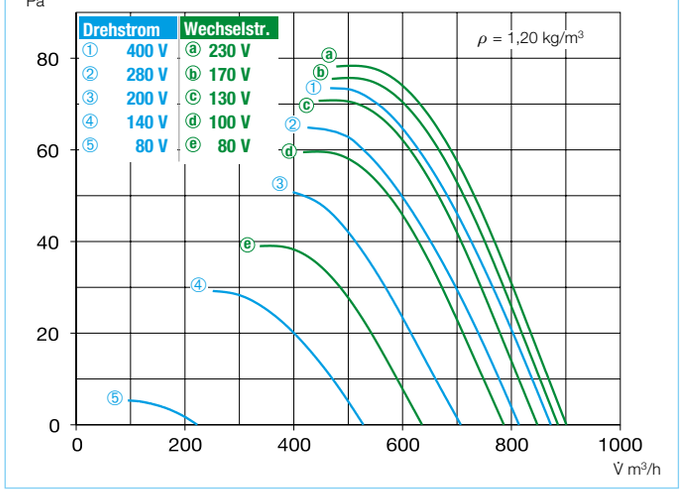

Weiteres Zubehör	Seite
b) Zubehör für Ex-Ventilatoren	
Segeltuchstutzen Type STS 225 Ex	Nr. 02500
Flexible Manschette Type FM 225 Ex	Nr. 01687
Filter und Schalldämpfer	455 ff.
Verschlussklappen und Lüftungsgitter	533 ff.
Drehzahlsteller, Regler und Schalter	571 ff.

Zubehör Beschreibung siehe Seite 251 ff.

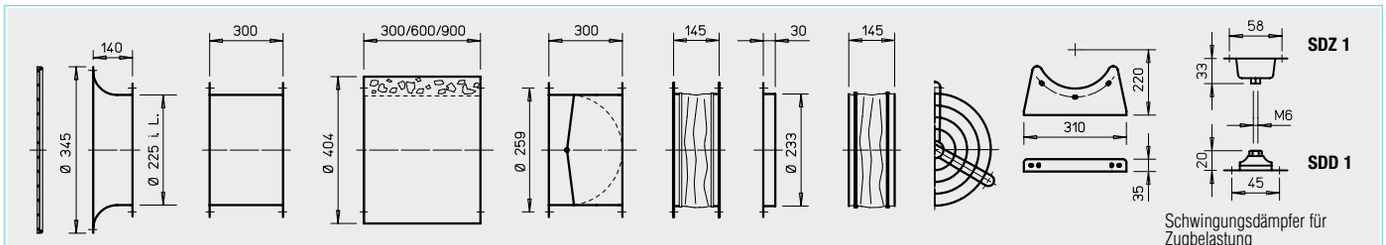

Ansaugdüse mit Schutzgitter **ASD-SGD 225** Nr. 01413

Verlängerungsrohr **VR 225** Nr. 01401

Rohrschalldämpfer- **RSD 225/..**

Rohr-Verschlussklappe, selbsttätig **RVS 225** a) Nr. 02591

Segeltuchstutzen **STS 225** b) Nr. 01218

Gegenflansch **FR 225** Nr. 01201

Flexible Manschette **FM 225** b) Nr. 01671

Schutzgitter rohrseitig **SG 225** Nr. 01215

Montagekonsolen **MK 225** (1 Satz = 2 St.) Nr. 01446

Schwingungsdämpfer für Zugbelastung **SDZ 1** (1 Satz = 4 St.) Nr. 01454
Schwingungsdämpfer für Druckbelastung **SDD 1** (1 Satz = 4 St.) Nr. 01452

a) Verschlussklappe, motorbetätigt siehe Produktseiten Zubehör.

b) Typen für ex-geschützte Ventilatoren siehe oben.