AMD und AMW

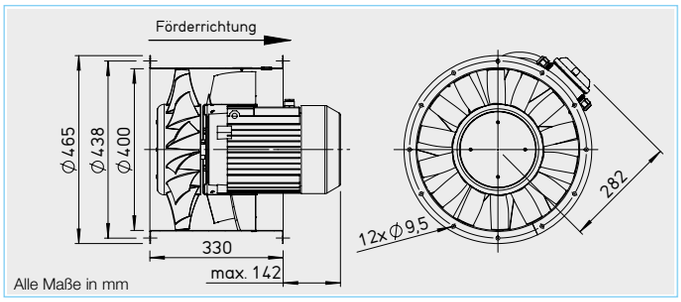

Beschreibung

Gehäuse
Rohr mit beidseitigem Flansch DIN 24155 Bl. 3. Aus verzinktem Stahlblech, fest eingesetztes Leitrad mit Innennabe zur Aufnahme des Flanschmotors.

Laufrad / Nachleitrad
Laufrad mit 3D profilierter Schaufel und integrierter Anströmgeometrie aus hochwertigem Kunststoff. Daran angeschlossen ist ein optimiertes Nachleitrad aus verzinktem Stahl. Laufrad und Nachleitrad sind mittels CFD wirkungsgrad- und druckoptimiert für hohe Volumenströme. Dynamisch gewuchtet nach DIN ISO 21940-11. Betriebsbereich –30 bis +60 °C.

Antrieb
Direkt durch wartungsfreien Flanschmotor. Geschlossene Bauart IP 54. Aluminiumgehäuse mit Kühlrippen. Funkstörungsfrei, gedichtete Kugellager. Auf Wunsch mit Kondenswasserbohrungen, hierfür Angabe der Einbauweise bei Bestellung erforderlich. Auf Anfrage tropenfeste Wicklung mit Feuchtschutzimprägnierung.

Leistungsregelung
Die spannungsregelbaren Typen sind in der Spalte „Stromaufnahme bei Regelbetrieb“ durch einen Wert gekennzeichnet, der bei der Reglerbestimmung (siehe Spalte „Drehzahlsteller“) zu beachten ist. Die Förderleistungen sind aus dem Kennlinienfeld ersichtlich. Die geplante Verwendung eines Frequenzumrichters ohne Sinusfilter ist bei Auftragserteilung anzugeben. Sie bedingt eine Änderung der Ventilator-Ausführung und ggf. Mehrkosten.

Elektrischer Anschluss
Serienmäßiger Klemmenkasten (Schutzart IP 55) außen am Rohr.

Einbau
In jeder Lage möglich. Auf Wunsch sind einsatzabhängig Kondenswasserbohrungen im Motor erhältlich.

Motorschutz
Alle Typen sind mit Thermokontakten ausgerüstet. Für wirksamen Motorschutz sind diese mit Motorvollschutzgerät (siehe Typentabelle) zu verdrahten.

Geräuschwerte
Siehe Kennlinienfeld. Angegeben sind Schallleistung und Schalldruck in 4 m Abstand unter Freifeldbedingungen, für mittleren Betriebspunkt saug-/druckseitig. Geräuschimmissionen und Raumakustik siehe Seiten 10 f.

Hinweis	Seite
Auswahltabelle	203
Projektierungshinweise	10 ff.

Sonderausführung
Abweichende Spannung, Frequenz, Schutzart, höhere Fördermitteltemperatur und Säureschutz auf Anfrage.

Weiteres Zubehör	Seite
Montagezubehör	250 ff.
Schalldämpfer	470 ff.
Schalt- und Regelungstechnik	571 ff.

Type	Bestell-Nr.	Drehzahl	Förderleistung freiblasend	Leistungsaufnahme	Spannung	Stromaufnahme bei Nennspannung	Stromaufnahme bei Regelung	Anschluss Schaltplan	max. Fördermitteltemp. bei Nennspannung	max. Fördermitteltemp. bei Regelung	Gewicht netto	Drehzahlsteller 5-stufig		Frequenzumrichter mit integriertem Sinusfilter	
		min^{-1}	$\dot{V}$ m^3/h	kW	V	A	A	Nr.	+°C	+°C	ca. kg	**Type**	Bestell-Nr.	**Type**	Bestell-Nr.
Einphasen-Wechselstrom, 50 Hz, Schutzart IP 54															
AMW 400/4	02280	1395	6000	0,6	230	2,6	3,1	967.1	60	40	23,2	**MWS 5**[1)]	01949	—	—
Drehstrom, 50 Hz, Schutzart IP 54															
AMD 400/4	02281	1420	5980	0,6	400	1,9	2	469	60	40	22,0	**RDS 4**[1)]	01316	**FU-BS 2,5**	05459
Zweitourig, Drehstrom, 50 Hz, Y/△-Schaltung, Schutzart IP 54															
AMD 400/2/2	02282	2280/2780	10880/12430	2,4/4,4	400/400	5,5/9,5	9,5	520	50	30	44,9	**RDS 11**[1)]	01332	**FU-BS 14**	05463

[1)] beinhaltet Motorvollschutzgerät.

400/2

Frequenz*		Hz	Ges.	125	250	500	1k	2k	4k	8k
L_{WA}	Luftgeräusch	dB(A)	93	65	74	88	88	88	83	75
$L_{PA,4m}$	Luftgeräusch	dB(A)	73	45	54	68	68	68	63	55

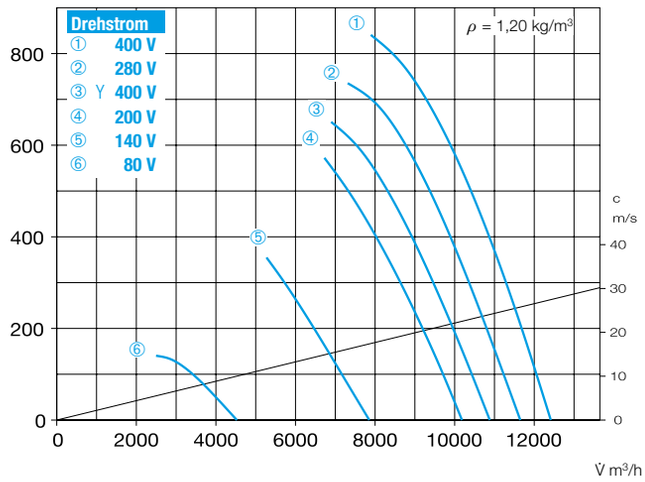

400/4

Frequenz*		Hz	Ges.	125	250	500	1k	2k	4k	8k
L_{WA}	Luftgeräusch	dB(A)	76	55	66	70	70	70	68	58
$L_{PA,4m}$	Luftgeräusch	dB(A)	56	35	46	50	50	50	48	38

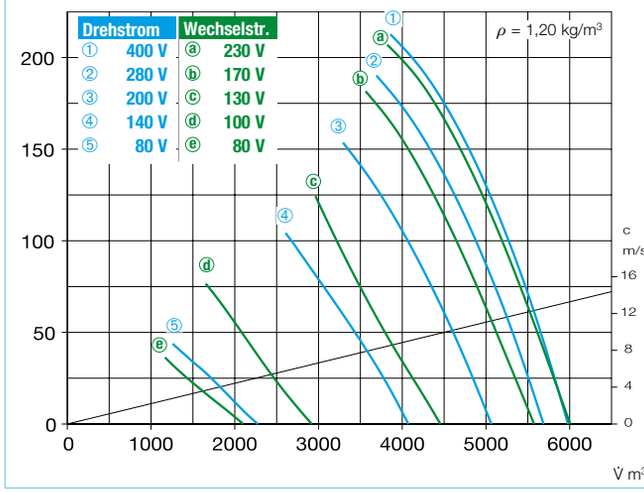

* Drehstrom Schallangaben. Wechselstrom Schallangaben siehe www.HeliosSelect.de.

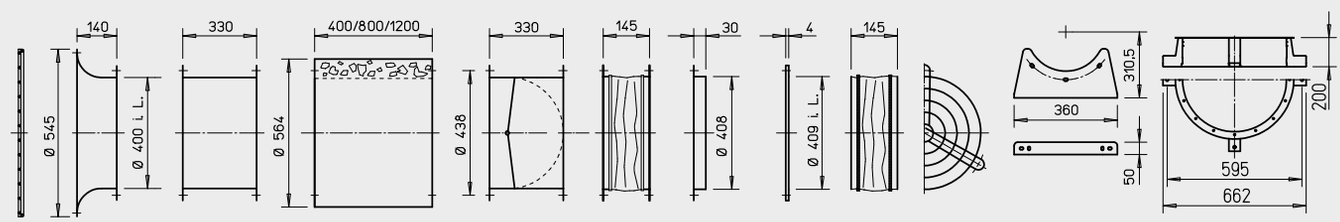

Ansaugdüse mit Schutzgitter **ASD-SGD 400** Nr. 01418	Verlängerungsrohr **VR 400** Nr. 01406	Rohrschalldämpfer **RSD 400/..**	Rohr-Verschlussklappe, selbsttätig **RVS 400** a) Nr. 02596	Segeltuchstutzen **STS 400** Nr. 01223	Gegenflansch **FR 400** Nr. 01206	Flachflansch **FF 400** Nr. 04945	Flexible Manschette **FM 400** Nr. 01676	Schutzgitter rohrseitig **SG 400** Nr. 01239	Montagekonsolen **MK 400** (1 Satz = 2 St.) Nr. 01449	Montagering für vertikale Befestigung **MRV 400** Nr. 01760

a) Verschlussklappe, motorbetätigt siehe Produktseiten Zubehör.

* Typenzuordnung siehe Tabelle, letzte Spalte.

	Motorvollschutzgerät für Anschluss der eingebauten Thermokontakte		Schwingungsdämpfer			
			Druck		**Zug**	
	Type	Bestell-Nr.	**Type**	Bestell-Nr.	**Type**	Bestell-Nr.
	MW	01579	**SDD 1**	01452	**SDZ 1**	01454
	MD	05849	**SDD 1**	01452	**SDZ 1**	01454
	M 4	01571	**SDD 1**	01452	**SDZ 1**	01454