HRF EC

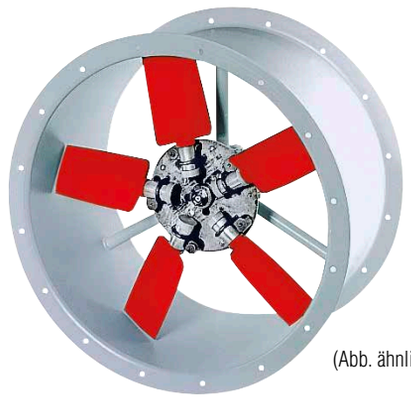

(Abb. ähnlich)

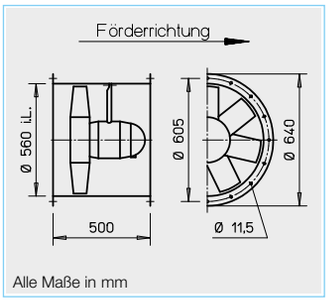

■ **Beschreibung**
EC-Axial-Hochleistungsventilator in Rohrhülse, mit beidseitigen Flanschen für direktes Zwischensetzen in Rohrleitungen. Flansch nach DIN 24155, Bl. 3.

□ **Gehäuse**
Aus verzinktem Stahlblech, zusätzlicher Anschlusskasten (IP 54) außen am Rohr.

□ **Laufrad**
Hochleistungs-Charakteristik mit profilierten Schaufeln aus Kunststoff, aerodynamisch auf die Anwendung optimiert, dynamisch ausgewuchtet.

□ **Antrieb**
Energiesparender, drehzahlsteuerbarer EC-Außenläufermotor in Schutzart IP 54 mit höchstem Wirkungsgrad. Wartungs- und funkstörungsfrei, ausgezeichnete elektromagnetische Verträglichkeit (EMV), kugelgelagert.

□ **Motorschutz**
Integrierte elektronische Temperaturüberwachung für EC-Motor und Elektronik.

□ **Elektrischer Anschluss**
Serienmäßiger Klemmenkasten (Schutzart IP 54) an Motorrückseite, zusätzlicher Anschlusskasten außen am Rohr.

□ **Leistungsregelung**
Alle Typen sind stufenlos über Drehzahl-Potentiometer steuerbar. Ferner ist die Regelung über Dreistufen-Schalter bzw. stufenlos über Universal-Regelsystem oder elektronischen Differenzdruck-/Temperatur-Regler möglich. Siehe Typentabelle.

□ **Einbau**
In jeder Lage möglich.

■ **Geräuschwerte**
Oberhalb des Kennlinienfeldes sind Summenpegel und Spektrum für Schallleistung und Schalldruckpegel in 4 m Freifeldbedingungen angegeben, für mittleren Betriebspunkt saug-/druckseitig. Der Schalldrucksummenpegel in 4 m (Freifeldbedingungen) wird zusätzlich in der Typentabelle, sowie in der Tabelle unterhalb des Kennlinienfeldes für verschiedene Spannungen genannt. Geräuschimmissionen und Raumakustik siehe Seite 10 f.

Drehzahl	Förderleistung freiblasend	Leistungsaufnahme	Stromaufnahme	Schalldruck	Anschluss Schaltplan	max. Fördermitteltemperatur	Gewicht netto	Bautype HRF EC	Bestell-Nr.
min⁻¹	V m³/h	kW	A	dB(A) in 4 m	Nr.	+°C	ca. kg		
Wechselstrom, 1~, 230 Volt, 50/60 Hz, EC-Motor, Schutzart IP 54									
1200	9740	0,56	2,45	55	1201	40	35	**HRFW EC 560**	04874

560

Frequenz		Hz	Ges.	125	250	500	1k	2k	4k	8k
L_{WA}	Luftgeräusch	dB(A)	75	57	66	70	69	68	62	54
$L_{PA,\,4\,m}$	Luftgeräusch	dB(A)	55	37	46	50	49	48	42	34

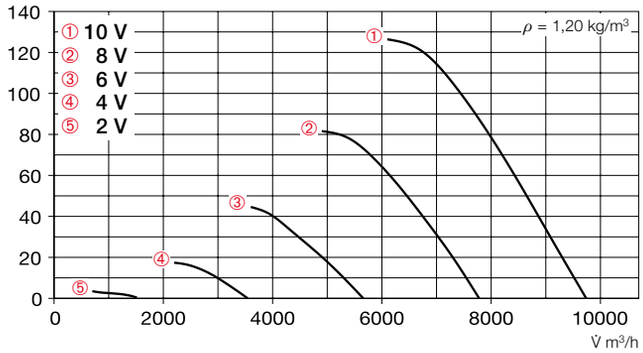

Spannung V	**n** min⁻¹	**Freiblasend V̇** m³/h	P_{el} (W)	I_{Motor} (A)	$L_{PA,\,4\,m}$
10	1200	9690	555	2,50	55
8	965	7780	300	1,40	50
6	710	5660	130	0,66	44
4	450	3550	45	0,48	34

Zubehör für HRF EC Beschreibung siehe Seite 250 ff.

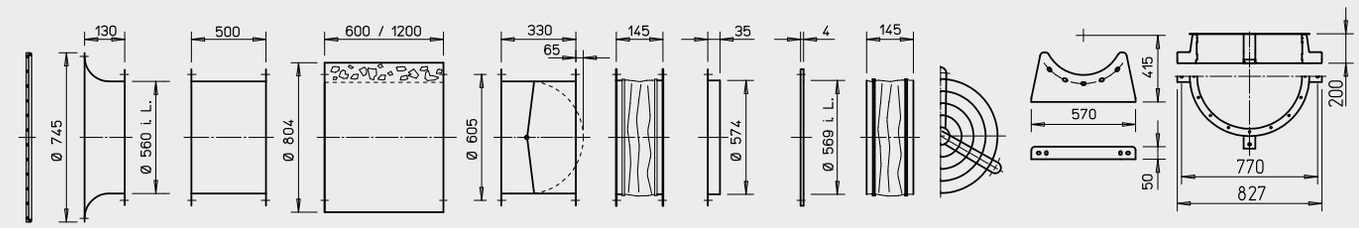

Ansaugdüse mit Schutzgitter **ASD-SGD 560** Nr. 01421	Verlängerungs-rohr **VR 560** Nr. 01409	Rohrschall-dämpfer-**RSD 560/..**	Rohr-Verschluss-klappe, selbsttätig **RVS 560** a) Nr. 02599	Segeltuch-stutzen **STS 560** Nr. 01226	Gegen-flansch **FR 560** Nr. 01209	Flach-flansch **FF 560** Nr. 04948	Flexible Manschette **FM 560** Nr. 01679	Schutzgitter rohrseitig **SG 560** Nr. 01242	Montagekonsolen **MK 560** (1 Satz = 2 St.) Nr. 01450	Montagering für vertikale Befestigung **MRV 560** Nr. 01741

a) Verschlussklappe, motorbetätigt siehe Produktseiten Zubehör.

Hinweis	Seite
Techn. Beschreibung	154
Auswahltabelle	155
Projektierungshinweise	10 ff.

Sonderausführung
Abweichende Spannung, Luftförderrichtung, höhere Fördermitteltemperatur, Säureschutz auf Anfrage.

Die technischen Hinweise auf S. 15 ff. sind unbedingt zu beachten.

Weiteres Zubehör	Seite
Filter und Schalldämpfer	455 ff.
Verschlussklappen und Lüftungsgitter	533 ff.
Universal-Regelsystem, elektronische Regler, Drehzahl-Potentiometer	585 ff.

Universal-Regelsystem		Drehzahl-Potentiometer unterputz		Drehzahl-Potentiometer aufputz		Dreistufen-Drehzahlschalter unterputz		Dreistufen-Drehzahlschalter aufputz		Elektronischer Druck-differenz-Regler/-Steller		Elektronischer Tem-peratur-Regler/-Steller	
Type	Best.-Nr.	**Type**	Best.-Nr.	**Type**	Best.-Nr.	**Type**	Best.-Nr.	**Type**	Best.-Nr.	**Type**	Best.-Nr.	**Type**	Best.-Nr.
EUR EC 1)	01347	**PU 10** 1)	01734	**PA 10** 1)	01735	**SU-3 10** 1)	04266	**SA-3 10** 1)	04267	**EDR** 1)	01437	**ETR** 1)	01438

1) i.d.R. sind mehrere EC-Ventilatoren anschließbar, siehe Zubehör.