HQ EC

HW EC

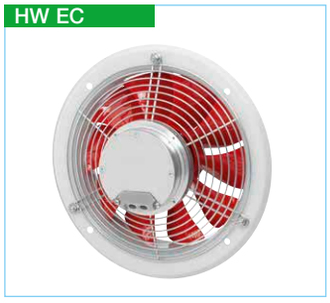

HRF EC

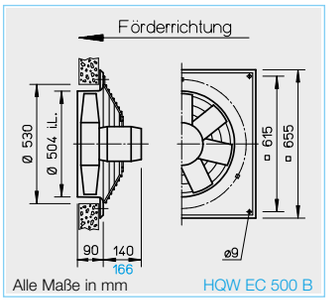

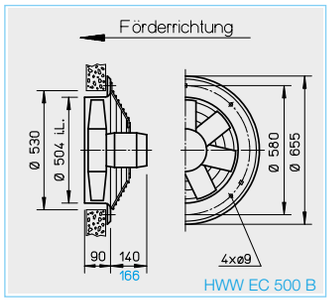

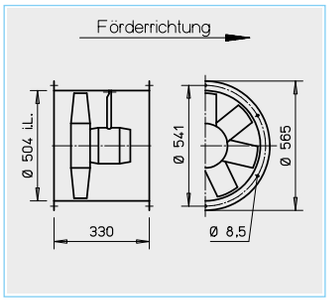

■ Beschreibung für alle Typen

□ Gehäuse
Aus verzinktem Stahlblech, Typen HQ und HW mit zusätzlicher Zweischicht-Lackierung in papyrusweiß.

□ Laufrad
Hochleistungs-Charakteristik mit profilierten Schaufeln aus Kunststoff, aerodynamisch auf die Anwendung optimiert, dynamisch ausgewuchtet.

□ Antrieb
Energiesparender, drehzahlsteuerbarer EC-Außenläufermotor in Schutzart IP 54 mit höchstem Wirkungsgrad. Wartungs- und funkstörungsfrei, ausgezeichnete elektromagnetische Verträglichkeit (EMV), kugelgelagert.

□ Motorschutz
Integrierte elektronische Temperaturüberwachung für EC-Motor und Elektronik.

□ Elektrischer Anschluss
Serienmäßiger Klemmenkasten (Schutzart IP 54). Bei HQ- und HW-Typen an ausgeführtem Kabel (Ausführung „A“) bzw. an Motorrückseite montiert (Ausführung „B“). Bei HRF-Typen außen am Rohr.

□ Schutzgitter
Bei HQ und HW aus pulverbeschichtetem Stahl, DIN EN ISO 13857 entsprechend.

□ Leistungsregelung
Alle Typen sind stufenlos über Drehzahl-Potentiometer steuerbar. Ferner ist die Regelung über Dreistufen-Schalter bzw. stufenlos über Universal-Regelsystem oder elektronischen Differenzdruck-/Temperatur-Regler möglich. Siehe Typentabelle.
Beispielhaft sind Leistungsstufen in der Kennlinie dargestellt.

□ Einbau
In jeder Lage möglich.

■ Geräuschwerte
Oberhalb des Kennlinienfeldes sind Summenpegel und Spektrum für Schallleistung und Schalldruckpegel in 4 m Freifeldbedingungen angegeben, für mittleren Betriebspunkt saug-/druckseitig. Der Schalldrucksummenpegel in 4 m (Freifeldbedingungen) wird zusätzlich in der Typentabelle, sowie in der Tabelle unterhalb des Kennlinienfeldes für verschiedene Spannungen genannt.
Geräuschimmissionen und Raumakustik siehe Seite 10 f.

Drehzahl	Förderleistung freiblasend	Leistungsaufnahme	Stromaufnahme	Schalldruck	Anschluss Schaltplan	max. Fördermitteltemperatur	Gewicht netto	Bautype					
								HQ EC inkl. Schutzgitter	Bestell-Nr.	HW EC inkl. Schutzgitter	Bestell-Nr.	HRF EC	Bestell-Nr.
min^{-1}	V m^3/h	kW	A	dB(A) in 4 m	Nr.	+°C	ca. kg						
Wechselstrom, 1~, 230 Volt, 50/60 Hz, EC-Motor, Schutzart IP 54													
1090	6320	0,29	1,30	54	1047	40	15,7	**HQW EC 500 A**	04934	**HWW EC 500 A**	04935	**HRFW EC 500 A**	04936
1450	8300	0,67	3,00	62	1048	40	17,7	**HQW EC 500 B**	04937	**HWW EC 500 B**	04938	**HRFW EC 500 B**	04939

500 A

Frequenz		Hz	Ges.	125	250	500	1k	2k	4k	8k
L_{WA}	Luftgeräusch	dB(A)	74	54	67	68	69	67	62	55
$L_{PA,\,4\,m}$	Luftgeräusch	dB(A)	54	34	47	48	49	47	42	35

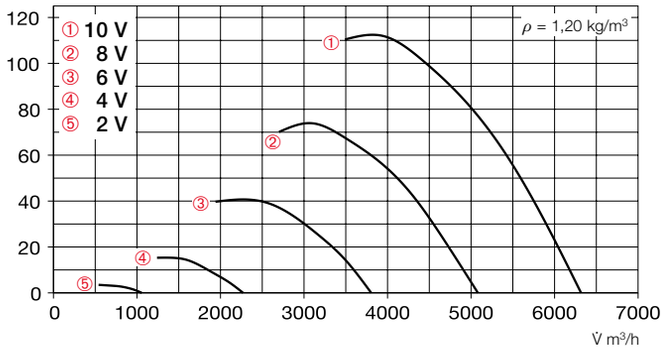

Spannung V	n min⁻¹	Freiblasend V̇ m³/h	P_{el} (W)	I_{Motor} (A)	$L_{PA,\,4\,m}$
10	1090	6320	290	1,3	54
8	880	5080	150	0,68	50
6	665	3800	70	0,34	44
4	400	2270	25	0,20	33

500 B

Frequenz		Hz	Ges.	125	250	500	1k	2k	4k	8k
L_{WA}	Luftgeräusch	dB(A)	82	56	72	76	77	75	72	63
$L_{PA,\,4\,m}$	Luftgeräusch	dB(A)	62	36	52	56	57	55	52	43

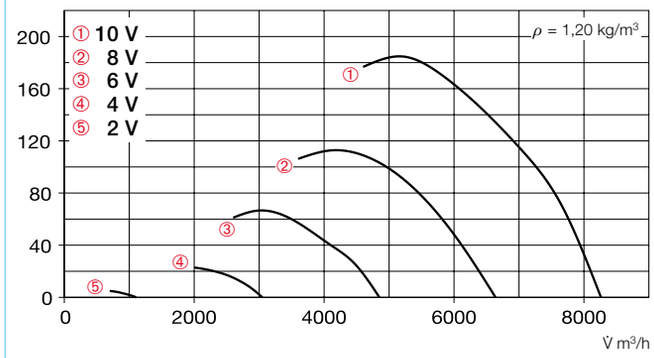

Spannung V	n min⁻¹	Freiblasend V̇ m³/h	P_{el} (W)	I_{Motor} (A)	$L_{PA,\,4\,m}$
10	1450	8300	670	3,00	62
8	1160	6640	350	1,70	57
6	860	4850	160	0,75	51
4	540	3050	55	0,34	41

Zubehör für HRF EC Beschreibung siehe Seite 250 ff.

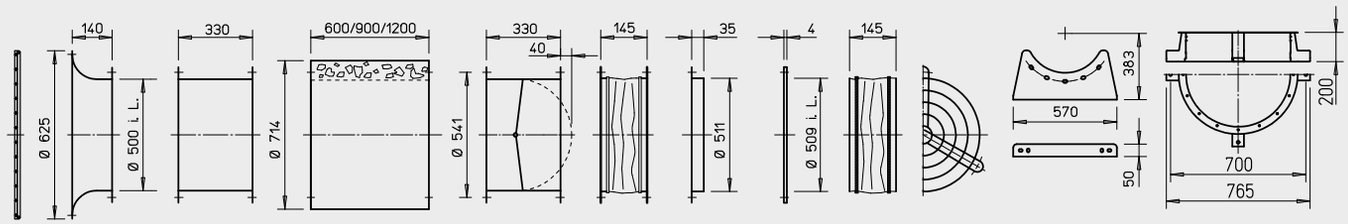

Ansaugdüse mit Schutzgitter	Verlängerungsrohr	Rohrschalldämpfer	Rohr-Verschlussklappe, selbsttätig	Segeltuchstutzen	Gegenflansch	Flachflansch	Flexible Manschette	Schutzgitter rohrseitig	Montagekonsolen	Montagering für vertikale Befestigung
ASD-SGD 500	**VR 500**	**RSD 500/..**	**RVS 500** [a]	**STS 500**	**FR 500**	**FF 500**	**FM 500**	**SG 500**	**MK 500** (1 Satz = 2 St.)	**MRV 500**
Nr. 01420	Nr. 01408		Nr. 02598	Nr. 01225	Nr. 01208	Nr. 04947	Nr. 01678	Nr. 01241	Nr. 01450	Nr. 01740

[a] Verschlussklappe, motorbetätigt siehe Produktseiten Zubehör.

Hinweis	Seite
Techn. Beschreibung	154
Auswahltabelle	155
Projektierungshinweise	10 ff.

Sonderausführung
Abweichende Spannung, Luftförderrichtung, höhere Fördermitteltemperatur, Säureschutz auf Anfrage.

Die technischen Hinweise auf S. 15 ff. sind unbedingt zu beachten.

Weiteres Zubehör	Seite
Filter und Schalldämpfer	455 ff.
Verschlussklappen und Lüftungsgitter	533 ff.
Universal-Regelsystem, elektronische Regler, Drehzahl-Potentiometer	585 ff.

Universal-Regelsystem		Drehzahl-Potentiometer unterputz		Drehzahl-Potentiometer aufputz		Dreistufen-Drehzahlschalter unterputz		Dreistufen-Drehzahlschalter aufputz		Elektronischer Druckdifferenz-Regler/-Steller		Elektronischer Temperatur-Regler/-Steller	
Type	Best.-Nr.	**Type**	Best.-Nr.	**Type**	Best.-Nr.	**Type**	Best.-Nr.	**Type**	Best.-Nr.	**Type**	Best.-Nr.	**Type**	Best.-Nr.
EUR EC [1]	01347	**PU 10** [1]	01734	**PA 10** [1]	01735	**SU-3 10** [1]	04266	**SA-3 10** [1]	04267	**EDR** [1]	01437	**ETR** [1]	01438
EUR EC [1]	01347	**PU 10** [1]	01734	**PA 10** [1]	01735	**SU-3 10** [1]	04266	**SA-3 10** [1]	04267	**EDR** [1]	01437	**ETR** [1]	01438

[1] i.d.R. sind mehrere EC-Ventilatoren anschließbar, siehe Zubehör.