FlexPipe®plus Rund- und Ovalrohrsystem. Beliebig kombinierbar.

FlexPipe®plus ist die Weiterentwicklung des erfolgreichen Luftverteilsystems FlexPipe® und vereint Rund- und Ovalrohr in einem cleveren Systempaket mit allen denkbaren Rund-Oval-Kombinationen.

Das Ovalrohr verfügt über den identischen hydraulischen Querschnitt und Druckverlust wie das Rundrohr sowie über eine punktsymmetrische Bauform. Dies führt zu einzigartigen Vorteilen:

- Von der Planung und Auslegung über die Montage und Einregulierung bis hin zur Wartung verhalten sich Rund- und Ovalrohr komplett identisch.
- Je nach baulicher Gegebenheit sind daher beliebige Wechsel zwischen Rund- und Ovalrohr mittels Übergangsstücken möglich. Dies sowohl in der Strecke als auch vom Verteilerkasten weg. Das bringt größtmögliche Planungs- und Installationsfreiheit.
- Es kann jederzeit die ideale, wirtschaftliche Option gewählt werden. Das raumsparende Ovalrohr kommt v.a. dann zum Einsatz, wenn geringe Aufbauhöhen erforderlich sind.
- Die Rund-Oval-Kompatibilität führt zu einer geringen Teilevielfalt. Bevorratung und Beratung werden stark vereinfacht. Die Installation erfolgt nahezu intuitiv.
- Die punktsymmetrische Oval-Bauform erlaubt die Verlegung aus der Waagerechten in die Vertikale ohne Einsatz von Adapterstücken zur Lagekorrektur.

Hinweis

FlexPipe Rundrohr-System mit Außen-Ø 63 mm, innen 52 mm für Volumenströme bis 20 m³/h
siehe Seite 146

FlexPipe®plus beinhaltet zwei Bauformen, die beliebig kombinierbar sind:

- FRS 75, rund: Außen-Ø: 75 mm, innen: 63 mm für Volumenströme bis 30 m³/h. Zur Verlegung in der Betondecke. Hohe Ringfestigkeit (STIS ≥ 10 kN/m² nach DIN EN 9969). Biegeradius horizontal und vertikal 150 mm.
- FRS 51, oval: 51 x 114 mm, für Volumenströme bis 30 m³/h, ideal für die raumsparende Verlegung z.B. auf dem Rohfußboden oder in der Wand. Biegeradius horizontal 300 mm, vertikal 200 mm.

Verlegung, Handling, Inbetriebnahme

- Einfachste Planung dank identischer Rohr-Querschnitte und -Druckverluste.
- Schnelle Installation durch sternförmige, flexible Endlosverlegung von der Rolle.
- Baustellengerechtes Handling durch geringes Gewicht.
- Rasche Inbetriebnahme durch minimalen Einregulierungsaufwand.
- Gleichmäßige Luftverteilung.
- Hygienisch optimal, einfach zu reinigen.

Rohr-Eigenschaften und Vorteile

- Spezielles Rund- und Oval-Lüftungsrohr aus hygienisch unbedenklichem PE-HD Neumaterial.
- Zweischichtiger Aufbau – außen gewellt, innen glattwandig und antistatisch. Das minimiert die Druckverluste und verhindert Strömungsgeräusche und Schmutzablagerungen.
- Die extreme horizontale und vertikale Biegeelastizität beider Rohrgeometrien reduziert die Anzahl der erforderlichen Formteile auf ein Minimum.
- Aufgrund der punktsymmetrischen Bauform ist die Verlegung des Ovalrohres aus der Waagerechten nach oben oder unten ohne Adapterstücke möglich.

Leitungskonzeption, Montage

- Befestigungslaschen an allen Formteilen für die sichere Fixierung an Boden, Wand oder Decke.
- Lösbare Fixierungsklammern garantieren die schnelle, ausreißsichere Rohrbefestigung an allen Verbindungsstellen.
- Durch schalldämpfende Verteilerkästen entfallen zusätzliche Telefonieschalldämpfer.
- Passgenaues Dichtungssystem an allen Formteilen für leckagefreien Lufttransport.
- Für den Einsatz der raumseitigen Ein- und Auslasselemente an den Leitungsenden stehen aerodynamisch optimierte Decken- und Bodenkästen sowie Wanddurchführungen zur Verfügung. Diese verfügen jeweils über zwei parallele Rohranschlüsse für die druckverlustarme Luftführung der gem. DIN 1946-6 erforderlichen Volumenströme.

FlexPipe®plus Rundrohr in der Betondecke

FlexPipe®plus Ovalrohr auf dem Rohfußboden

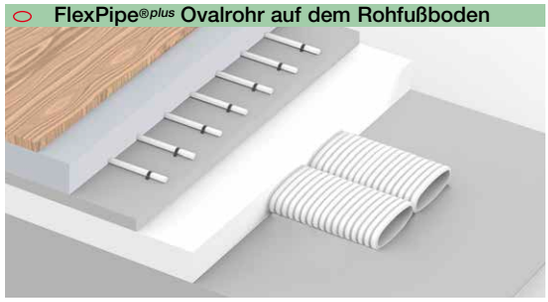

FlexPipe®plus erlaubt jede Rund-Oval-Kombination

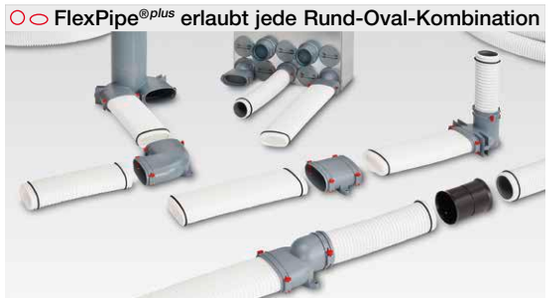

FlexPipe® Lüftungsrohr rund ○

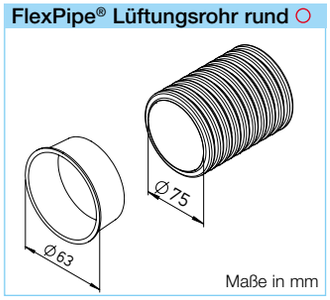

FlexPipe® Lüftungsrohr (Bund = 50 lfd. m)			
Type Ø 75 mm	Bestell-Nr.	Maße in mm Außen-Ø	Innen-Ø
FRS-R 75 ○	02913	75	63
Hygiene-Rohrverschlussdeckel			VE
FRS-VD 75 ○	02915		10 St.

Flexibles Rundrohr aus PE-HD, ideal für die Verlegung in der Betondecke.
Inklusive zwei Hygiene-Rohrverschlussdeckel, zusätzlich separat bestellbar.

FlexPipe® Lüftungsrohr oval ⬭

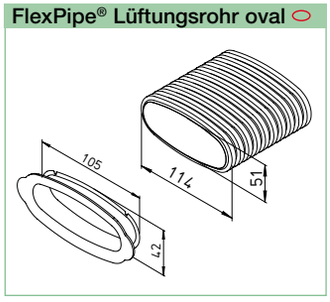

FlexPipe® Lüftungsrohr (Bund = 20 lfd. m)			
Type 114 x 51 mm	Bestell-Nr.	Maße in mm Breite	Höhe
FRS-R 51 ⬭	03850	114	51
Hygiene-Rohrverschlussdeckel			VE
FRS-VD 51 ⬭	03866		10 St.

Flexibles Ovalrohr aus PE-HD, für raumsparende Verlegung auf dem Rohfußboden, Montage in der Wand oder abgehängten Decke. Inklusive zwei Hygiene-Rohrverschlussdeckel, zusätzlich separat bestellbar.

Deckel, Dichtring, Klammer ○

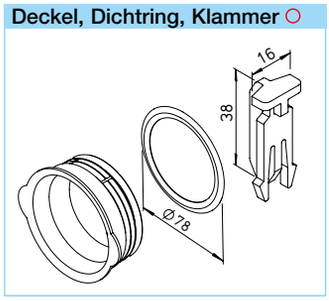

Stutzen-Deckel / Dichtring / Klammer		
Type Ø 75 mm	Bestell-Nr.	VE
Stutzen-Verschlussdeckel mit Dichtung		
FRS-VDS 75 ○	03855	1 St.
Dichtring		
FRS-DR 75 ○	02916	10 St.
Klammer, lösbar		
FRS-FK ○ ⬭	03854	10 St.

Deckel, Dichtring, Klammer ⬭

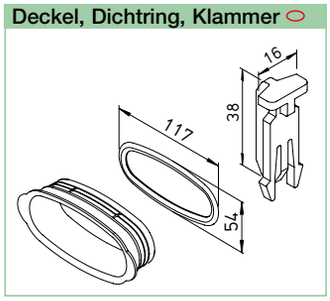

Stutzen-Deckel / Dichtring / Klammer		
Type 114 x 51 mm	Bestell-Nr.	VE
Stutzen-Verschlussdeckel mit Dichtung		
FRS-VDS 51 ⬭	03856	1 St.
Dichtring		
FRS-DR 51 ⬭	03864	10 St.
Klammer, lösbar		
FRS-FK ○ ⬭	03854	10 St.

Verbindungsmuffe ○

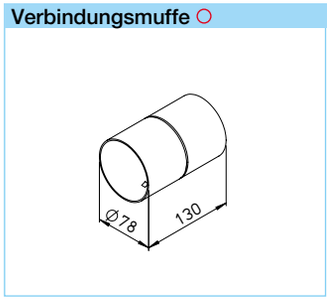

Verbindungsmuffe	
Type Ø 75 mm	Bestell-Nr.
FRS-VM 75 ○	02914

Verbindungsmuffe für Rundrohr FRS-R 75 mit beidseitiger Ausreißsicherung, aus Polyethylen.

Verbindungsmuffe ⬭

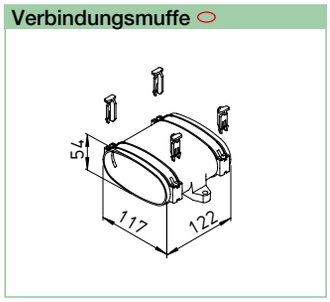

Verbindungsmuffe	
Type 114 x 51 mm	Bestell-Nr.
FRS-VM 51 ⬭	03862

Verbindungsmuffe für Ovalrohr FRS-R 51.
Mit integrierten Befestigungslaschen, inklusive Rohrfixierungsklammern (4 St.).
Aus schlagzähem Polypropylen.

Kurz-Bogen 90° ○

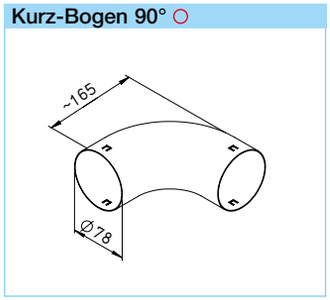

Kurz-Bogen 90°	
Type Ø 75 mm	Bestell-Nr.
FRS-B 75 ○	02994

Kurz-Bogen 90° für Biegeradien < 2 x Rundrohr-Außendurchmesser. Horizontal und vertikal verwendbar mit beidseitiger Ausreißsicherung.
Aus verzinktem Stahlblech.

Bogen horizontal / vertikal ⬭

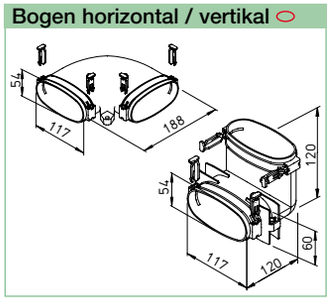

Bogen horizontal / vertikal	
Type 114 x 51 mm	Bestell-Nr.
FRS-BH 51 ⬭	03863
FRS-BV 51 ⬭	03859

Horizontal- bzw. Vertikal-Bogen 90°.
Mit integrierten Befestigungslaschen, inklusive Rohrfixierungsklammern (4 St.).
Aus schlagzähem Polypropylen.

■ Beliebige Kombinierbarkeit von Rund- und Ovalrohr

- ☐ Mit FlexPipe®plus von Helios setzen Sie auf ein System und haben – je nach Objektanforderung – jederzeit die ideale Lösung im Zugriff.
- ☐ Das nur 51 mm superflache Ovalrohr kommt dann zum Einsatz, wenn geringe Aufbauhöhen gefordert sind. Für den direkten Verguss in die Betondecke bietet sich das bewährte Rundrohr an.
- ☐ Dank identischer hydraulischer Querschnitte und Druckverluste der beiden Rohre und aufgrund durchdachter Systemkomponenten kann rund und oval beliebig kombiniert werden – dies sowohl in der Strecke als auch bereits vom Verteilerkasten weg.

Vertikale und horizontale Übergangsstücke erlauben jede Rund/Oval-, Oval/Oval- und Rund/Rund-Kombination.

Die Verteilerkästen können mit runden und ovalen Einzelstutzen sowie mit einer Mischbelegung bestückt werden.

Übergang gerade / vertikal ○ ⬭

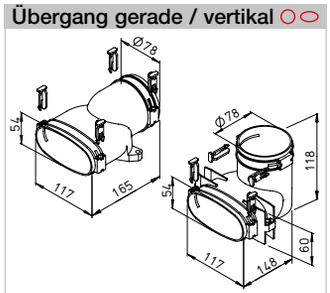

Übergang gerade / vertikal	
Type Ø 75 mm / 114 x 51 mm	Best.-Nr.
Übergang gerade	
FRS-ÜG 51-75 ○ ⬭	03861
Übergang vertikal	
FRS-ÜV 51-75 ○ ⬭	03860

Horizontales und vertikales Übergangsstück von Rundrohr FRS-R 75 auf Ovalrohr FRS-R 51.
Mit integrierten Befestigungslaschen, inklusive Rohrfixierungsklammern (4 St.).
Aus schlagzähem Polypropylen.

Befestigungsschelle ○ ⬭

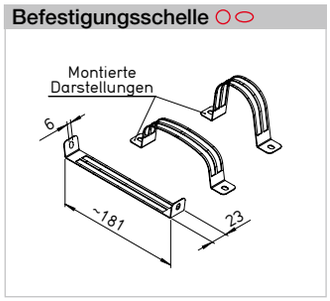

Befestigungsschelle		
Type Ø 75 mm / 114 x 51 mm	Bestell-Nr.	VE
FRS-BS ○ ⬭	03869	10 St.

Befestigungsschelle für Rundrohr FRS-R 75 und Ovalrohr FRS-R 51.
Zur rutschsicheren Fixierung des Rohres.
Aus verzinktem Stahlblech.

Decken-/Wandkasten ○

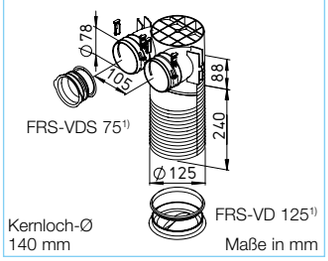

Decken-/Wandkasten	
Type Ø 75 mm	Bestell-Nr.
FRS-DWK 2-75/125 ○	03857
Verlängerung für Decken > 240 mm	
FRS-VV 125 ○ ⬭	03906

Decken-/Wandkasten für max. 2 Rundrohre FRS-R 75. Zum Anschluss von Zu-/ Abluftventilen DN 125. Höhenmarken passgenau einkürzbar. Je 1 St. Stutzen-Blinddeckel DN 75, DN 125.[1] Integr. Befestigungslaschen, Rohrfixierungsklammern (4 St.), aus schlagzähem Polypropylen.

Decken-/Wandkasten ⬭

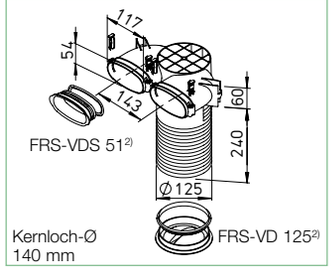

Decken-/Wandkasten	
Type 114 x 51 mm	Bestell-Nr.
FRS-DWK 2-51/125 ⬭	03858
Verlängerung für Decken > 240 mm	
FRS-VV 125 ○ ⬭	03906

Decken-/Wandkasten für max. 2 Ovalrohre FRS-R 51. Zum Anschluss von Zu-/ Abluftventilen DN 125. Höhenmarken passgenau einkürzbar. Je 1 St. Stutzen-Blinddeckel 51 mm, DN 125.[2] Integr. Befestigungslaschen, Rohrfixierungsklammern (4 St.), aus schlagzähem Polypropylen.

Multi-Bodenkasten ○

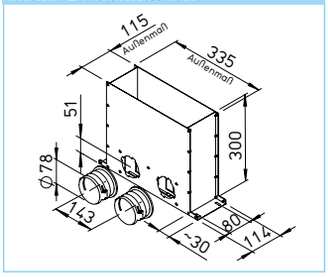

Multi-Bodenkasten	
Type Ø 75 mm	Bestell-Nr.
FRS-MBK 2-75 ○	03872

Multi-Bodenkasten zur Anbindung von max. 2 Rundrohren FRS-R 75. Geeignet für Verguss in der Betondecke, bestehend aus:
- Bodenkasten mit Luftmengenregulier-Einsatz in robuster Blechausführung
- 2 St. Einzelstutzen (rund) und 1 St. Stutzen Verschlussdeckel mit Dichtung (rund)

Wand-/Bodenkasten ⬭

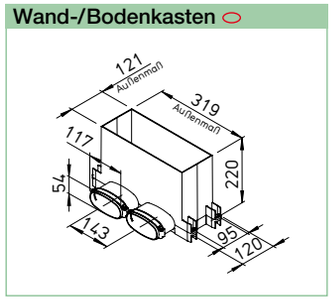

Wand-/Bodenkasten	
Type 114 x 51 mm	Bestell-Nr.
FRS-WBK 2-51 ⬭	03877

Wand-/Bodenkasten zur Anbindung von max. 2 Ovalrohren FRS-R 51. Einbau in Wände oder Befestigung auf dem Rohfußboden, bestehend aus:
- Kunststoffkasten aus schlagzähem Polypropylen mit Luftmengenregulier-Einsatz. Zur Verwendung mit FRS-WGS oder FRS-BGS. 1 St. Stutzen-Verschlussdeckel mit Dichtung (oval).

Bodengitter-Set ○ ⬭

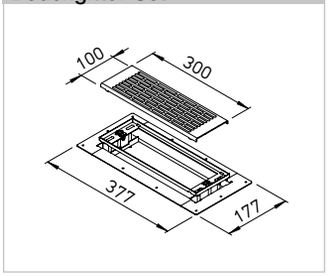

Bodengitter-Set	
Type	Bestell-Nr.
FRS-BGS 1 ○ ⬭	03878

Bodengitter-Set aus Edelstahl für Multi-Bodenkasten FRS-MBK 2-75 und Wand-/Bodenkasten FRS-WBK 2-51, bestehend aus:
- Gitterrahmen mit Höhenausgleich zum schwellenfreien Einbau in den Bodenbelag
- Durchtrittsicherem Design-Bodengitter
- Einsatzfilter (Ersatz-Filtermatten ELF-BGS, Best.-Nr. 03914, VE = 2 St.)

Wandgitter-Set ⬭

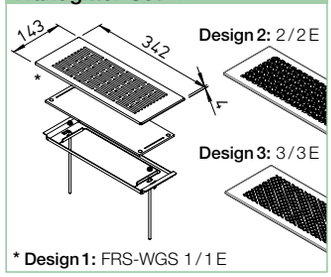

Wandgitter-Set		
Type	Bestell-Nr.	
FRS-WGS 1 ⬭	03881	weiß
FRS-WGS 2 ⬭	03882	weiß
FRS-WGS 3 ⬭	03883	weiß
FRS-WGS 1 E ⬭	03886	Edelstahl
FRS-WGS 2 E ⬭	03892	Edelstahl
FRS-WGS 3 E ⬭	03904	Edelstahl

Wandgitter-Set mit Einbaurahmen und Einsatzfilter für FRS-WBK 2-51. Gitterdesigns siehe S. 139.

Bodenkasten-Set ○

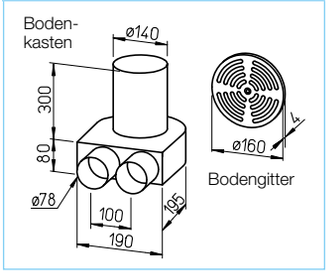

Bodenkasten-Set	
Type Ø 75 mm	Bestell-Nr.
FRS-BKGS 2-75 ○	09992

Bodenkasten-Set bestehend aus:
- 1 St. Bodenkasten für Gitteranschluss DN 160
- 1 St. Bodengitter aus gebürstetem Edelstahl mit einstellbarem Volumenstrom
- 1 St. Verschlussdeckel

Wanddurchführung ○

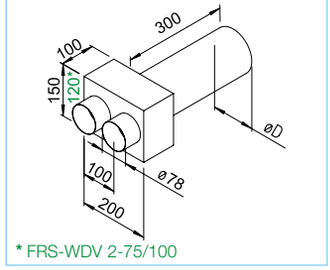

Wanddurchführung für Ventilanschluss		
Type Ø 75 mm	Bestell-Nr.	Ø D mm
FRS-WDV 2-75/100 ○	09621	100
FRS-WDV 2-75/125 ○	09622	125

Wanddurchführung inkl. Putz-/Schalungsdeckel und Verschlussdeckel (1 St.). Zum Anschluss von Zu- oder Abluftventilen DN 100 bzw. DN 125.

Wanddurchführungs-Set ○

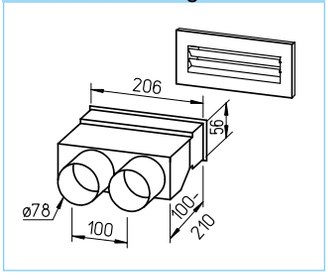

Wanddurchführungs-Set, gerade	
Type Ø 75 mm	Bestell-Nr.
FRS-WDS 2-75 ○	09994

Wanddurchführungs-Set bestehend aus:
- Wanddurchführung mit Schiebestutzen
- Wandauslass weiß (FK-WA 200 W), 250 x 103 mm
- 1 St. Verschlussdeckel

Winkelbogen-Set ○

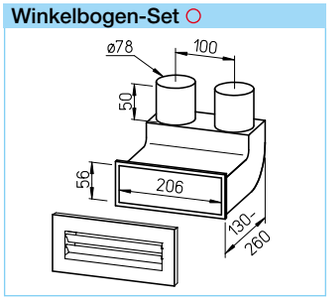

Winkelbogen-Set, 90°	
Type Ø 75 mm	Bestell-Nr.
FRS-WBS 2-75 ○	09996

Winkelbogen-Set bestehend aus:
- Winkelbogen mit Schiebestutzen
- Wandauslass weiß (FK-WA 200 W), 250 x 103 mm
- 1 St. Verschlussdeckel

Rohbau-Paket ○

Rohbau-Paket		
Type	Bestell-Nr.	Ø D mm
FRS-RP 75 ○	09397	75

FlexPipe® Rohbau-Paket bestehend aus:
- 3 Stück FRS-R 75 (Best.-Nr. 02913)
- 2 Stück FRS-VK 10-75/160 (Best.-Nr. 03847)
- 8 Stück FRS-DWK 2-75/125 (Best.-Nr. 03857)
- 7 Stück FRS-B 75 (Best.-Nr. 02994)
- 7 Stück FRS-VM 75 (Best.-Nr. 02914)
- 4 VE FRS-DR 75 (Best.-Nr. 02916)
- 1 VE FRS-VD 75 (Best.-Nr. 02915)
- 1 St. Kaltschrumpfband KSB (Best.-Nr. 09343)

Wer das Helios Rohbau-Paket wählt, spart
- bares Geld durch den Paket-Vorteilspreis.
- Zeit, da einfach alles enthalten ist, um gleich loszulegen. Zeitraubende und ärgerliche Zusatzfahrten, weil Kleinigkeiten fehlen, entfallen.

[1] Verschlussdeckel mit integrierter Dichtung FRS-VDS 75, Best.-Nr. 03855 und -VD 125, Best.-Nr. 03865. Verschlussdeckel für die Einzelstutzen- bzw. Rohranbindungs-Öffnung am Verteilerkasten einsetzbar.

[2] Verschlussdeckel mit integrierter Dichtung FRS-VDS 51, Best.-Nr. 03856 und -VD 125, Best.-Nr. 03865. Auch als Verschlussdeckel für die Einzelstutzen- bzw. Rohranbindungs-Öffnung am Verteilerkasten einsetzbar.

Multi-Verteilerkasten 4+1-fach ○

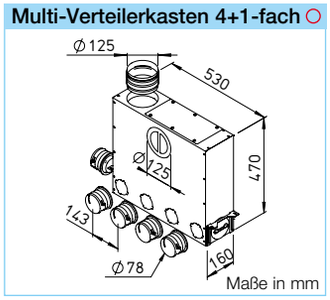

Multi-Verteilerkasten [1]		
Type Ø 75 mm	Bestell-Nr.	Ø NW mm
FRS-MVK 4+1-75/125 ○	03843	125

Für universellen Einbau in/auf der Rohbetondecke. Mit höhenverstellbaren Montagewinkeln. Rohranbindung DN 125 optional horizontal bzw. vertikal möglich. 10 Anschlussmöglichkeiten für bis zu 5 Lüftungsrohre FRS-R 75. Mit schallabsorbierender Auskleidung und großer Revisionsöffnung.

Multi-Verteilerkasten 4+1-fach ⬭

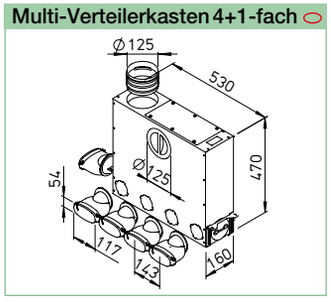

Multi-Verteilerkasten [1]		
Type 114 x 51 mm	Bestell-Nr.	Ø NW mm
FRS-MVK 4+1-51/125 ⬭	03841	125

Für universellen Einbau auf der Rohbetondecke. Mit höhenverstellbaren Montagewinkeln. Rohranbindung DN 125 optional horizontal bzw. vertikal möglich. 10 Anschlussmöglichkeiten für bis zu 5 ovale Lüftungsrohre FRS-R 51.
Mit schallabsorbierender Auskleidung und großer Revisionsöffnung.

Multi-Verteilerkasten 5+2-fach ○

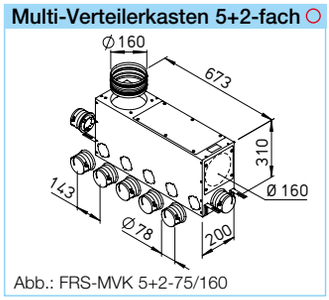

Abb.: FRS-MVK 5+2-75/160

Multi-Verteilerkasten [1]		
Type Ø 75 mm	Nr.	Ø NW mm
FRS-MVK 5+2-75/160 ○	03836	160
FRS-MVK 5+2-75/160 H ○	03835	160

Für universellen Einbau in/auf der Rohbetondecke. Mit höhenverstellbaren Montagewinkeln. Rohranbindung DN 160 optional horizontal bzw. vertikal möglich. Type FRS-MVK 5+2-75/160 H mit 380 mm Gehäusehöhe und 3 x Rohranbindung DN 160. 12 Anschlussmöglichkeiten für bis zu 7 Lüftungsrohre FRS-R 75.

Multi-Verteilerkasten 5+2-fach ⬭

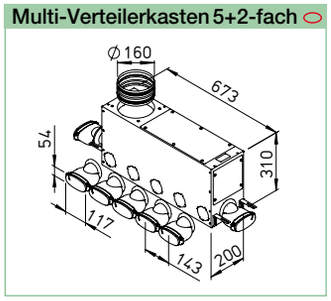

Multi-Verteilerkasten [1]		
Type 114 x 51 mm	Bestell-Nr.	Ø NW mm
FRS-MVK 5+2-51/160 ⬭	03838	160

Für universellen Einbau auf der Rohbetondecke oder als Etagenverteiler. Mit höhenverstellbaren Montagewinkeln. Rohranbindung DN 160 optional horizontal bzw. vertikal möglich. 12 Anschlussmöglichkeiten für bis zu 7 ovale Lüftungsrohre FRS-R 51. Mit schallabsorbierender Auskleidung und großer Revisionsöffnung.

Verteilerkasten 10-fach ○

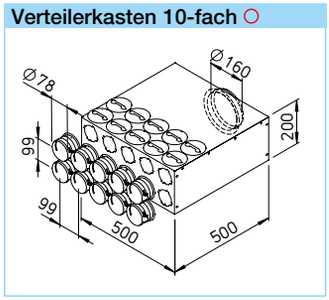

Verteilerkasten 10-75 [2]		
Type Ø 75 mm	Bestell-Nr.	Ø NW mm
FRS-VK 10-75/160 ○	03847	160

20 Anschlussmöglichkeiten für bis zu 10 Lüftungsrohre FRS-R 75. Wahlweise Montage als Durchgangs-, 90°-Verteiler oder kombiniert. Mischbelegung mit ovalen Einzelstutzen möglich (Type FRS-ES 51, Best.-Nr. 03851).
Mit schallabsorbierender Auskleidung und großer Revisionsöffnung.

Verteilerkasten 10-fach ⬭

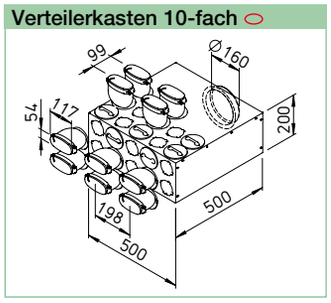

Verteilerkasten 10-51 [2]		
Type 114 x 51 mm	Bestell-Nr.	Ø NW mm
FRS-VK 10-51/160 ⬭	03849	160

20 Anschlussmöglichkeiten für bis zu 10 ovale Lüftungsrohre FRS-R 51. Wahlweise Montage als Durchgangs-, 90°-Verteiler oder kombiniert. Mischbelegung mit runden Einzelstutzen möglich (Type FRS-ES 75, Best.-Nr. 03852).
Mit schallabsorbierender Auskleidung und großer Revisionsöffnung.

Flach-Verteilerkasten 6-fach ○

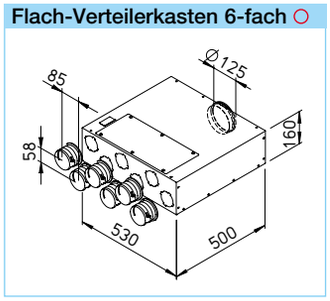

Verteilerkasten 6-75, Flachbauweise [1]		
Type Ø 75 mm	Bestell-Nr.	Ø NW mm
FRS-FVK 6-75/125 ○	03845	125

Zum Anschluss von bis zu 6 Lüftungsrohren FRS-R 75. Montage als Durchgangs-Verteiler. Mischbelegung mit ovalen Einzelstutzen möglich (Type FRS-ES 51, Best.-Nr. 03851).
Mit schallabsorbierender Auskleidung und großer Revisionsöffnung.

Verteilerkasten 6-fach ○

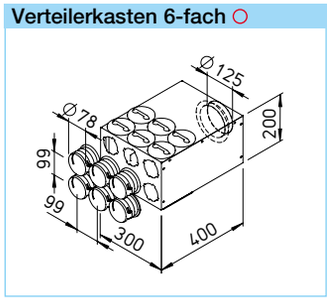

Verteilerkasten 6-75 [1]		
Type Ø 75 mm	Bestell-Nr.	Ø NW mm
FRS-VK 6-75/125 ○	03846	125

12 Anschlussmöglichkeiten für bis zu 6 Lüftungsrohre FRS-R 75. Wahlweise Montage als Durchgangs-, 90°-Verteiler oder kombiniert. Mischbelegung mit ovalen Einzelstutzen möglich (Type FRS-ES 51, Best.-Nr. 03851).
Mit schallabsorbierender Auskleidung und großer Revisionsöffnung.

Verteilerkasten 15-fach ○

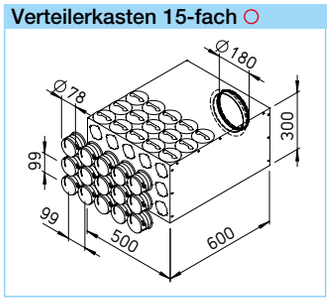

Verteilerkasten 15-75 [2]		
Type Ø 75 mm	Bestell-Nr.	Ø NW mm
FRS-VK 15-75/180 ○	03848	180

30 Anschlussmöglichkeiten für bis zu 15 Lüftungsrohre FRS-R 75. Wahlweise Montage als Durchgangs-, 90°-Verteiler oder kombiniert. Mischbelegung mit ovalen Einzelstutzen möglich (Type FRS-ES 51, Best.-Nr. 03851).
Mit schallabsorbierender Auskleidung und großer Revisionsöffnung.

Einzelstutzen, Deckel ○ ⬭

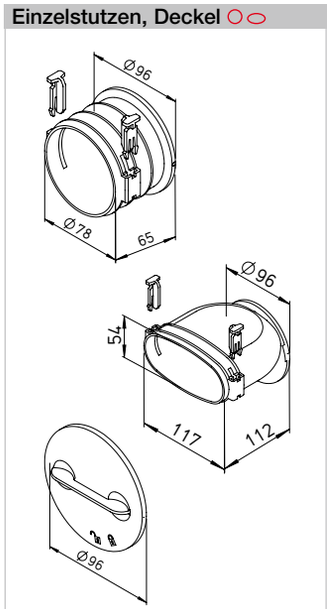

Einzelstutzen, Bajonett-Verschlussdeckel		
Type	Bestell-Nr.	VE
Einzelstutzen, Ø 75 mm		
FRS-ES 75 ○	03852	1 St.
Einzelstutzen, 114 x 51 mm		
FRS-ES 51 ⬭	03851	1 St.
Bajonett-Verschlussdeckel		
FRS-VDB ○ ⬭	03853	1 St.

Zusätzliche Einzelstutzen für Anbindung des runden Lüftungsrohres FRS-R 75 bzw. des ovalen Lüftungsrohres FRS-R 51 am Verteilerkasten. Mittels Bajonettverschluss einfach und variabel positionierbar. Dichtschließend, inklusive Rohrfixierungsklammern (2 St.), aus schlagzähem Polypropylen.
Bajonett-Verschlussdeckel für die Einzelstutzen-Öffnungen am Verteilerkasten.

Kombi-Verteilerkasten ○

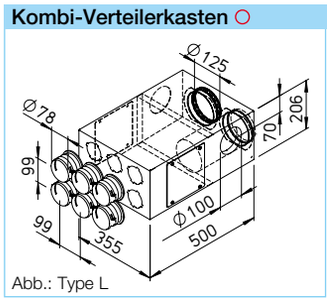

Abb.: Type L

Kombi-Verteilerkasten [1]		
Type Ø 75 mm	Bestell-Nr.	Ø NW mm
FRS-KVK 6-75/125 L* ○	03873	125
FRS-KVK 6-75/125 R* ○	03874	125

* Zuluftanschluss wahlweise links oder rechts. Kompakter Verteilerkasten, ideal bei angrenzenden Abluträumen. 2 x DN 100 für direktes Einsetzen der Abluftventile DLV (siehe Zubehör). Zuluftverteilung über Anschluss von bis zu 6 Lüftungsrohren FRS-R 75.

[1] inkl. 2 St. Stutzen-Verschlussdeckel. [2] inkl. 4 St. Stutzen-Verschlussdeckel.

Multi-Verteilerkasten 4+1-fach ○

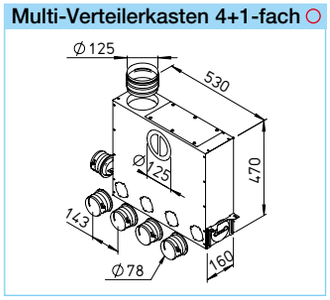

Type Ø 75 mm	Nr.	Ø NW mm
FRS-MVK 4+1-75/125 ○	03843	125

Multi-Verteilerkasten 4+1-fach ⬭

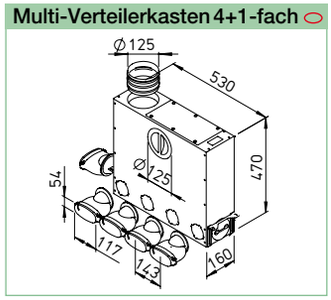

Type 114 x 51 mm	Nr.	Ø NW mm
FRS-MVK 4+1-51/125 ⬭	03841	125

Frequenz	Durchgangs-dämpfung	Telefonie-dämpfung
Hz	dB	dB
125	23,5	30,6
250	24,2	25,3
500	19,3	18,3
1000	28,7	25,3
2000	30,8	39,0
4000	36,6	42,9
8000	38,3	40,8

Multi-Verteilerkasten 5+2-fach ○

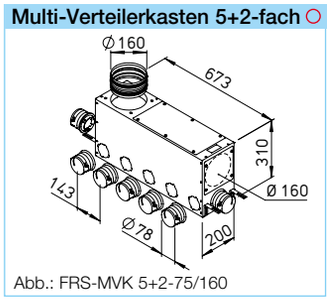

Abb.: FRS-MVK 5+2-75/160

Type Ø 75 mm	Nr.	Ø NW mm
FRS-MVK 5+2-75/160 ○	03836	160
FRS-MVK 5+2-75/160 H ○	03835	160

Multi-Verteilerkasten 5+2-fach ⬭

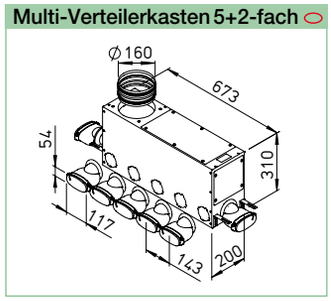

Type 114 x 51 mm	Nr.	Ø NW mm
FRS-MVK 5+2-51/160 ⬭	03838	160

Frequenz	Durchgangs-dämpfung	Telefonie-dämpfung
Hz	dB	dB
125	21,0	28,8
250	16,5	24,7
500	24,6	28,0
1000	36,3	34,4
2000	35,2	40,2
4000	43,8	45,0
8000	46,1	41,1

Verteilerkasten 10-fach ○

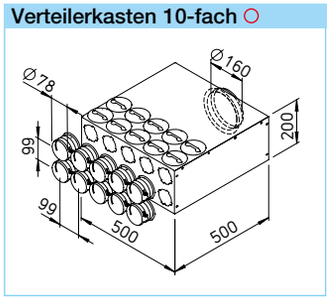

Type Ø 75 mm	Nr.	Ø NW mm
FRS-VK 10-75/160 ○	03847	160

Verteilerkasten 10-fach ⬭

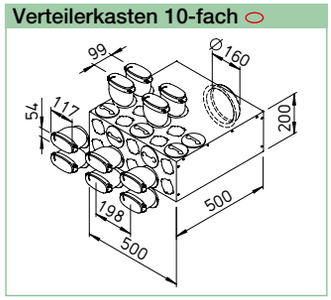

Type 114 x 51 mm	Nr.	Ø NW mm
FRS-VK 10-51/160 ⬭	03849	160

Verteilerkasten 6-fach ○

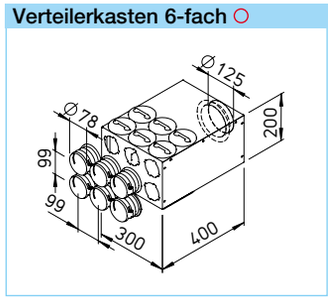

Type Ø 75 mm	Nr.	Ø NW mm
FRS-VK 6-75/125 ○	03846	125

Frequenz	Durchgangs-dämpfung	Telefonie-dämpfung
Hz	dB	dB
125	23,0	34,3
250	21,8	33,1
500	36,2	27,4
1000	29,4	26,9
2000	28,9	38,7
4000	34,4	44,2
8000	36,1	44,0

Flach-Verteilerkasten 6-fach ○

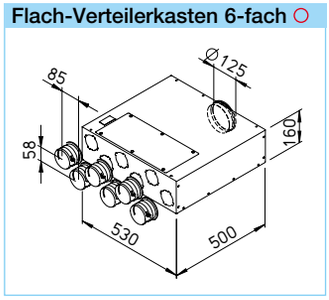

Type Ø 75 mm	Nr.	Ø NW mm
FRS-FVK 6-75/125 ○	03845	125

Frequenz	Durchgangs-dämpfung	Telefonie-dämpfung
Hz	dB	dB
125	22,6	27,4
250	21,3	21,4
500	27,7	20,4
1000	28,8	20,2
2000	30,6	33,6
4000	42,6	40,1
8000	43,2	40,2

Verteilerkasten 15-fach ○

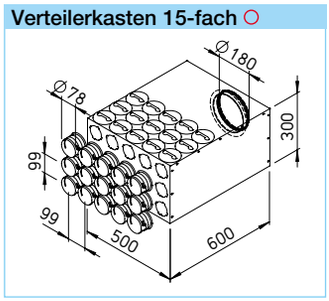

Type Ø 75 mm	Nr.	Ø NW mm
FRS-VK 15-75/180 ○	03848	180

Frequenz	Durchgangs-dämpfung	Telefonie-dämpfung
Hz	dB	dB
125	26,8	30,9
250	19,4	30,2
500	28,4	25,3
1000	25,4	29,0
2000	30,8	39,8
4000	34,7	49,1
8000	34,9	53,0

Gemessen in Anlehnung an DIN EN ISO 7235
und DIN EN ISO 11820.