Design-Gitter für Wand und Boden

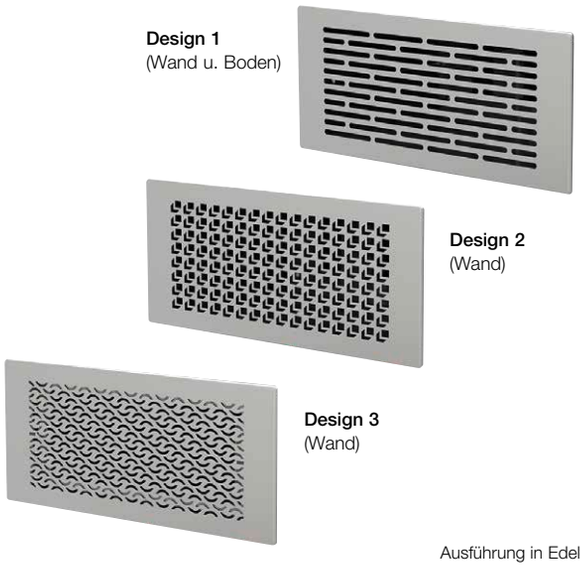

Ausführung in Edelstahl

Die formschönen Wandgitter in drei edlen Designs (Edelstahl oder signalweiß beschichtet) fügen sich perfekt in das Raumambiente ein und sorgen für angenehm zugluftfreies Einströmen der Zuluft.

■ **Beschreibung Wandgitter-Set**
Gitter für Wand-/Bodenkasten FRS-WBK 2-51.
□ Set bestehend aus: Metall-Wandgitter mit Einbaurahmen und Einsatzfilter.

■ **Oberflächen/Farben**
□ Mit Pulverbeschichtung in weiß: FRS-WGS 1, FRS-WGS 2 und FRS-WGS 3.
□ Aus hochwertigem Edelstahl: FRS-WGS 1 E, FRS-WGS 2 E und FRS-WGS 3 E.

Bodengitter-Set für bodenebenen Einbau. Dreidimensional einstellbarer Ausgleichsmechanismus zur Anpassung des Gitters an verschiedene Bodenbelagshöhen bzw. für die Ausrichtung zur Wand- oder Fensterflucht.

■ **Beschreibung Bodengitter-Set**
Gitter für Multi-Bodenkasten FRS-MBK 2-75 und Wand-/Bodenkasten FRS-WBK 2-51.
□ Set bestehend aus: Gitterrahmen, Design-Bodengitter und Einsatzfilter.

■ **Oberflächen/Farben**
□ Aus hochwertigem Edelstahl: FRS-BGS 1.

Wandgitter-Set / Design 1

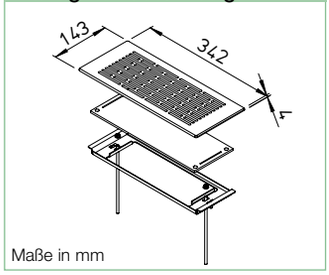

Maße in mm

Wandgitter-Set		
Type	Bestell-Nr.	
FRS-WGS 1	03881	weiß
FRS-WGS 1 E	03886	Edelstahl

Ersatz-Filtermatten für Einsatzfilter:
Type ELF-WGS, Best.-Nr. 03915, VE = 2 St.

■ **Wandgitter-Set FRS-WGS 1 E**
mit zusätzlichem Wand-/Bodenkasten FRS-WBK 2-51.

Wandgitter-Set / Design 2

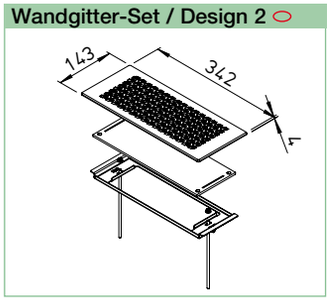

Wandgitter-Set		
Type	Bestell-Nr.	
FRS-WGS 2	03882	weiß
FRS-WGS 2 E	03892	Edelstahl

Ersatz-Filtermatten für Einsatzfilter:
Type ELF-WGS, Best.-Nr. 03915, VE = 2 St.

■ **Wandgitter-Set FRS-WGS 2 E**
mit zusätzlichem Wand-/Bodenkasten FRS-WBK 2-51.

Wandgitter-Set / Design 3

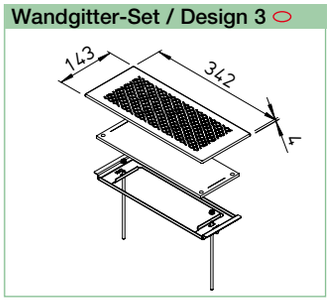

Wandgitter-Set		
Type	Bestell-Nr.	
FRS-WGS 3	03883	weiß
FRS-WGS 3 E	03904	Edelstahl

Ersatz-Filtermatten für Einsatzfilter:
Type ELF-WGS, Best.-Nr. 03915, VE = 2 St.

■ **Wandgitter-Set FRS-WGS 3 E**
mit zusätzlichem Wand-/Bodenkasten FRS-WBK 2-51.

Bodengitter-Set

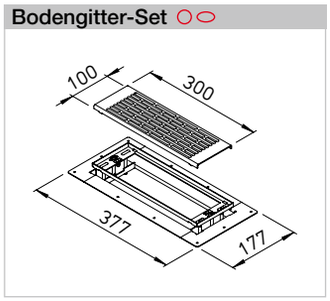

Bodengitter-Set		
Type	Bestell-Nr.	
FRS-BGS 1	03878	Edelstahl

Ersatz-Filtermatten für Einsatzfilter:
Type ELF-BGS, Best.-Nr. 03914, VE = 2 St.

■ **Bodengitter-Set FRS-BGS 1**
mit zusätzlichem Wand-/Bodenkasten FRS-WBK 2-51.
Außerdem passend zu Multi-Bodenkasten FRS-MBK 2-75.