Formschöne Fenster-Kleinventilatoren mit Förderleistungen von 80 – 360 m³/h.

Einsatzgebiet

In Räumen und Fenstern aller Art im Privatbereich sowie in kleineren bis mittelgroßen Gewerberäumen.

Besondere Eigenschaften und Gemeinsamkeiten

Universeller Einsatz
Serienmäßig vorbereitet für die Montage in Paneelen, Einscheiben-, Isolierglas- und Verbund-Fenstern (HR 90 KE/FES nicht für aufklappbare Verbund-Fenster). Mittels Wandhülse (Zubehör) für die Wandmontage durch Dübeln geeignet.

Elektrischer Innenverschluss
Dicht schließend mit geräuschloser Funktion; wartungsfrei. Die Betätigung erfolgt automatisch mit der Ventilatorschaltung.

Gehäuse
Aus hochwertigem, bruchfestem Kunststoff. Ventilatorgehäuse und Außengitter in freundlichem weiß.

Motor
Geschlossener Motor in spritzwassergeschütztem Gehäuse. Wartungs- und funkstörungsfrei. Maximale Fördermitteltemperatur +40 °C.

Montage
Der service- und installationsfreundliche Geräteaufbau ermöglicht eine schnelle Montage mit wenigen Handgriffen.

Hinweis	Seite
Drehzahlsteller, Regler und Nachlaufschalter	571 ff.

HR 90 KE/FES

HVR 150/FES

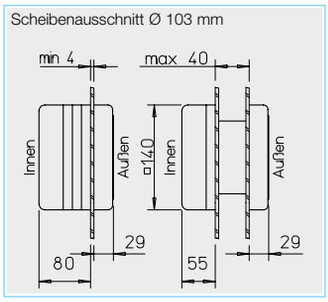

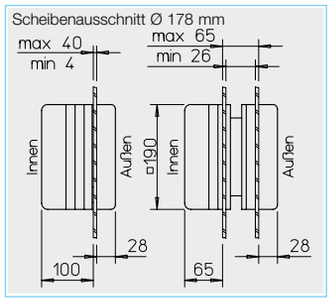

Beschreibung HR 90 KE/FES

- Fenster-Kleinventilator für Räume jeder Art. Nach oben gerichtete Lamellen verhindern Einblick in die Schmutzzone.
- Einsetzbar in Einfach- und Doppelfensterscheiben mit einer Stärke von 4 – 40 mm. Der variable Distanzausgleich wird durch Montage oder Entfall der mitgelieferten Distanzrahmen erreicht.
- Außenabdeckung durch flaches Regenabweisgitter.
- Betätigung wahlweise über bauseitigen Ein-/Aus- oder den eingebauten Zugschalter.
- Integrierte Betriebsanzeige.
- Schutzart IP 45.

Beschreibung HVR 150/FES

- Leistungsstarke Fensterventilatoren für kleine bis mittelgroße Privat- und Gewerberäume.
- Zum Einbau in Einfach- und Doppelfenster (Verbund-Fenster kann ungehindert geöffnet werden) sowie dünne Platten mit einer Stärke von 4 – 40 mm. Variabler Distanzausgleich durch Montage oder Entfall der mitgelieferten Distanzrahmen.
- Außenabdeckung durch flaches Regenabweisgitter.
- Betätigung wahlweise über bauseitigen Ein-/Aus- oder den eingebauten Zugschalter.
- Optische Betriebsanzeige.
- Schutzart IP 44.

Lieferprogramm			
Technische Daten	**HR 90 KE/FES**	**HVR 150/2 E/FES**	**HVR 150/2 RE/FES**
Bestell-Nr.	00334 / 00462	00285 / 00463	00286 / 00463
Elektrische Innenverschlussklappe	vorhanden	vorhanden	vorhanden
Reversierbar (Be- und Entlüftung)	Entlüftung	Entlüftung	DSEL 2 [2] Best.-Nr. 01306
Scheibenausschnitt-Ø mm	103 mm	178 mm	178 mm
Förderleistung freiblasend m³/h	80	260	360
Laufrad-Ø mm	93 mm	140 mm	140 mm
Spannung 230 V, 50 Hz, Leistungsaufnahme W	17	35	50
Nennstrom A	0,12	0,15	0,25
Drehzahl min^{-1}	2550	1800	2600
Schalldruck/-leistung dB(A) [1]	44 / 51	58 / 65	64 / 71
Gewicht ca. kg	1,0	1,9	2,0
Anschluss nach Schaltplan-Nr.	483	283	284
Zubehör			
Doppelfenstereinbau für aufklappbare Verbundfenster	—	enthalten	enthalten
Best.-Nr.	—	—	—
Wandmontage, Teleskop-Wandhülse 260 – 500 mm	TWH 90	TWH 150	TWH 150
Best.-Nr	06352	06354	06354
Drehzahlsteller unterputz/aufputz	—	ESU 1 / ESA 1	ESU 1 / ESA 1
Best.-Nr.	—	00236 / 00238	00236 / 00238
Drehzahlsteller mit Wendeschalter für Umschaltung	—	—	BSX
von Be- und Entlüftung Best.-Nr.	—	—	00240

[1] Distanz in 1 m Freifeldbedingungen. [2] Bei Reversierbetrieb NYM-O 3 x 1,5 mm² erforderlich.