AIR1 XH 2500

Abbildung zeigt Zubehör

Kennlinie AIR1 XH 2500

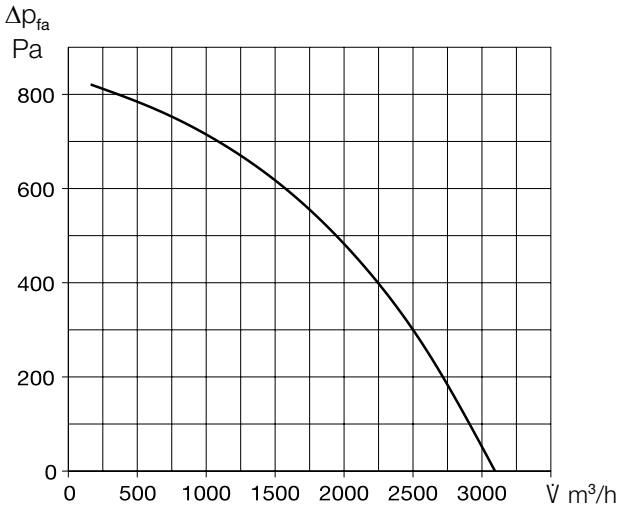

Gerätetyp	
	AIR1 XH 2500
Bestellnummer	04337
Wärmetauscher	Kreuzgegenstrom

Technische Daten	
Mechanische Daten	
Einsatzbereich	Innen/Außen
Montageposition	Stehend
Wartungszugang	seitlich, beidseitig
Min. Luftmenge	520 m³/h
Max. Luftmenge	2430 m³/h (1)
Gewicht, Gerät betriebsbereit	508 kg
Liefereinheit	1-teilig
Gerätesegmente	1
Gehäuseklasse nach DIN 1886	T2 / TB2 / D1
Filter Außenluft	ISO ePM_1 55% (F7) (2)
Filter Abluft	ISO ePM_{10} 50% (M5) (2)
Medientemperatur (Luft)	-20 bis +40 °C
Umgebungstemperatur (Betrieb)	0 bis +50 °C
Schutzart	IP 31
Elektrische Daten	
Gebäudeleittechnik (GLT)	BACnet, Modbus TCP/IP
Spannung / Frequenz	400 V 3N ~, 50 Hz
Max. Leistung Ventilatoren	2 x 780 W
Max. Leistung elektr. Vorheizung	6600 W
Nennstrom	
– Lüftungsgerät	13 / 13 / 10,4 A (3)
– Nachheizung elektrisch	9,5 / 9,5 / 9,5 A (4)
– max. gesamt	22,5 / 22,5 / 19,9 A
Anschluss nach Schaltplan-Nr.	1328

(1) = bei 250 Pa externer Druckverlust ERP-konform
(2) = Weitere Filterklassen siehe optionales Zubehör
(3) = einschließlich elektrischer Vorheizung
(4) = Optionales Zubehör

Schalldaten			
Schallleistungspegel L_{WA} dB(A) bei 250 Pa externer Druck			
	800 m³/h	1.700 m³/h	2.430 m³/h
Zuluft (L_{WA})	71	74	78
Abluft (L_{WA})	62	65	69
Außenluft (L_{WA})	58	61	66
Fortluft (L_{WA})	71	73	78
Schalldruckpegel L_{PA} dB(A) der Gehäuseabstrahlung			
	800 m³/h	1.700 m³/h	2.430 m³/h
Gehäuse Abstr. 1 m	43	46	51
Gehäuse Abstr. 3 m	34	37	41
Gehäuse Abstr. 5 m	29	32	37

Die Schallleistung an den Anschlussstutzen ist für den gleichzeitigen Betrieb beider Ventilatoren berechnet. Der Schalldruckpegel wird für den gleichzeitigen Betrieb beider Ventilatoren in Abständen von 1, 3 und 5 m ermittelt.

Maße AIR1 XH 2500

Ansicht A (von oben) | Ansicht B | Ansicht C

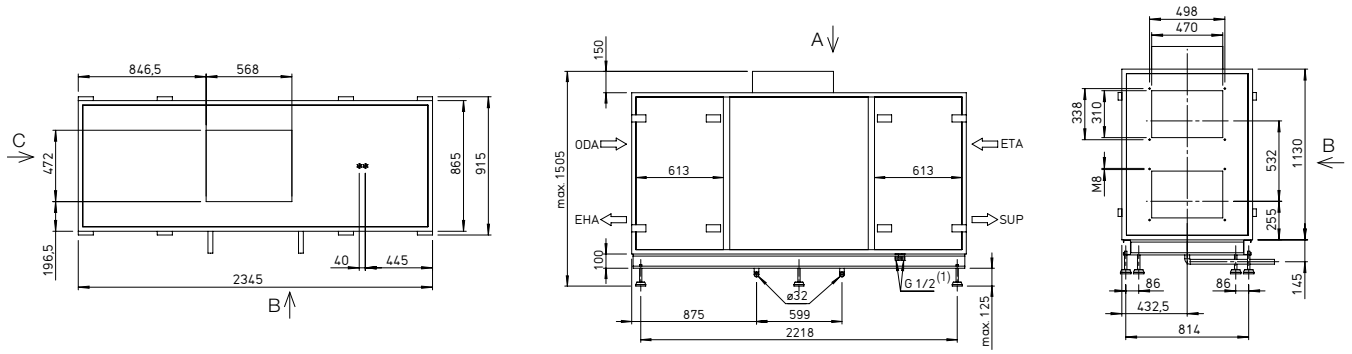

Maße in mm | (1) Außengewinde | ODA: Außenluft | EHA: Fortluft | ETA: Abluft | SUP: Zuluft

Zubehör

Heiz- und Kühlregister		
Nachheizung		
AIR1-ENH XH 2500 elektrisch, intern	Best.-Nr. 03590	Seite 60
AIR1-NH WW XH 2500 Warmwasser, intern	Best.-Nr. 03679	Seite 60
Hydraulikeinheit zu Warmwasser-Heizregister		
WHSH HE 24 V (0 – 10 V)	Best.-Nr. 08318	Seite 61
Kühlregister		
AIR1-KR KW XH 2500 L (1) Kaltwasser, extern	Best.-Nr. 03844	Seite 62
AIR1-KR KW XH 2500 R (1) Kaltwasser, extern	Best.-Nr. 04264	Seite 62
AIR1-KR DX XH 2500 L (1) Direktverdampfer DX, extern	Best.-Nr. 04407	Seite 64
AIR1-KR DX XH 2500 R (1) Direktverdampfer DX, extern	Best.-Nr. 04877	Seite 64

Luftführung		
Jalousie-Verschlussklappe		
AIR1-JVK XH 2500/RH 2000	Best.-Nr. 06007	Seite 66
Umluft-Kit		
AIR1-ULK XH 2500	Best.-Nr. 06024	Seite 66
Flexibles Verbindungsstück		
AIR1-VS 47/31	Best.-Nr. 04373	Seite 67
Übergangsstück rechteckig-rund		
AIR1-ÜS XH 2500/RH 2000	Best.-Nr. 04368	Seite 68

Kondensatabführung		
Kugelsiphon		
AIR1-KS XH für Gerät und Kühlregister	Best.-Nr. 07169	Seite 68

(1) = Bei der Betrachtung des Kühlregisters aus Richtung des Luftstroms hat die Version R die Serviceseite rechts und die Version L links

Außenaufstellung		
Dach für Außenaufstellung		
AIR1-AAD XH 2500 Wetterschutzdach für das Gerät	Best.-Nr. 06315	Seite 69
AIR1-AAD KR KW + DX XH 2500 Wetterschutzdach für das Kühlregister Kaltwasser oder Direktverdampfer	Best.-Nr. 06461	Seite 70
Heizung Klemmenkasten		
AIR1-AAHK	Best.-Nr. 07064	Seite 71
Hauben		
AIR1-AAHA XH 2500/RH 2000 Ansaughaube Außenluft	Best.-Nr. 06539	Seite 71
AIR1-AAHF XH 2500/RH 2000 Ausblashaube Fortluft	Best.-Nr. 06646	Seite 72

Steuerung		
Bedienelemente		
AIR1-BE ECO	Best.-Nr. 06186	Seite 73
AIR1-BE TOUCH	Best.-Nr. 06187	Seite 73
Anschlussleitung Bedienelement		
AIR1-SL 4/10 10 m	Best.-Nr. 07073	Seite 73
AIR1-SL 4/20 20 m	Best.-Nr. 07121	Seite 73
Sensoren		
AIR1/KWL-VOC 0-10V Mischgasfühler	Best.-Nr. 20250	Seite 73
AIR1/KWL-CO2 0-10V Kohlendioxidfühler	Best.-Nr. 20251	Seite 73
AIR1/KWL-FTF 0-10V Feuchte-Temperaturfühler	Best.-Nr. 20252	Seite 73
AIR1-CO2 K Kohlendioxidfühler Kanaleinbau	Best.-Nr. 07124	Seite 74
Signalkonverter für Sensoren		
AIR1-SK	Best.-Nr. 06019	Seite 74
Erweiterungskit für Konstantdruckregelung		
AIR1-CAP	Best.-Nr. 06756	Seite 74

Luftfilter		
Ersatzluftfilter und weitere Filterklassen		
ELF-AIR1 XH 2500/ePM10 50%/48 (M5)	Best.-Nr. 02179	Seite 75
ELF-AIR1 XH 2500/ePM10 50%/96 (M5)	Best.-Nr. 02205	Seite 75
ELF-AIR1 XH 2500/ePM1 55%/96 (F7)	Best.-Nr. 02229	Seite 75
ELF-AIR1 XH 2500/ePM1 80%/96 (F9)	Best.-Nr. 02290	Seite 75

Zur Gewährleistung der hier genannten technischen Daten und Luftmengen ist der Einsatz von original Ersatzluftfiltern obligatorisch.