Zubehör für die XC-Serie.

Flexibles Verbindungsstück

Flexibles Verbindungsstück

Flexibles Verbindungsstück (unisoliert), beidseitig mit Flanschanschlüssen, zur Montage zwischen Lüftungsgerät und Kanalsystem. Unterbindet die Körperschallübertragung und überbrückt Montagetoleranzen. Elastische Manschette aus Gewebetuch. Temperatureinsatzbereich von -10 °C bis +80 °C.

Maßzeichnung

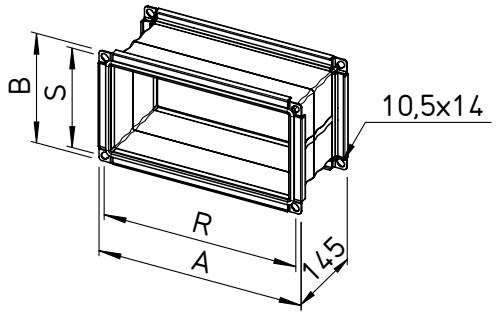

Maße in mm

Maße

XC-Geräte	Type	Bestell-Nr.	A	B	R	S
AIR1-XC 500	AIR1-VS 30/15	07400	343	193	320	170
AIR1-XC 700	AIR1-VS 40/20	07403	443	243	420	220
AIR1-XC 1400	AIR1-VS 50/25	07404	543	293	520	270
AIR1-XC 2200	AIR1-VS 50/30	07407	543	343	520	320
AIR1-XC 3200	AIR1-VS 70/40	07408	743	443	720	420

Übergangsstück rechteckig-rund

Übergangsstück rechteckig-rund

Übergangsstück symmetrisch, zur Verbindung des Lüftungsgerätes an runde Luftleitungen/Rohrsysteme. Aus verzinktem Stahlblech. Der Druckverlust des Übergangsstücks bei maximaler Luftmenge ist sowohl saug- als auch druckseitig < 10 Pa.

Maßzeichnung

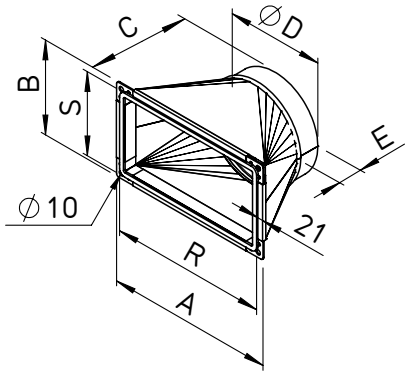

Maße in mm

Maße

Type	Bestell-Nr.	A	B	C	Ø D	E	R	S
AIR1-ÜS XC 500	04361	342	192	200	200	40	320	170
AIR1-ÜS XC 700	04362	442	242	200	250	60	420	220
AIR1-ÜS XC 1400	04363	542	292	250	315	60	520	270
AIR1-ÜS XC 2200	04364	542	342	250	400	80	520	320
AIR1-ÜS XC 3200	04365	742	442	300	450	80	720	420