ETS

Einbaubeispiel Telefonieschall-dämpfer ETS (aufgeschnitten)

Maße ETS

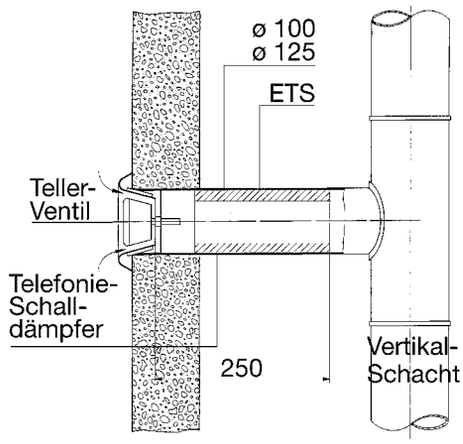

Maße in mm

Überraschend einfache und kostengünstige Lösung zur Minderung von Telefonie-Schallübertragungen in zentralen Lüftungsanlagen. Problemloser Einbau direkt hinter dem Tellerventil in der Rohrleitung.

Vorteile

- Optimale Problemlösung zur Vermeidung von Geräuschübertragungen durch Lüftungskanäle bzw. Rohrleitungen.
- Hervorragende Dämpfungswerte gemäß Diagramm.
- Einfache Montage durch Einschieben in das Rohr, vor das Tellerventil setzen.
- Keine Erhöhung des Systemwiderstandes, da Widerstandswert unterhalb des Einstellwerts eines Tellerventils.
- Minimierung der Anlagen-Baukosten durch Verwendung preisgünstiger Rohrsysteme.
- Mit Tellerventilen jeden Fabrikates einsetzbar.

Schnitt Vertikalsystem

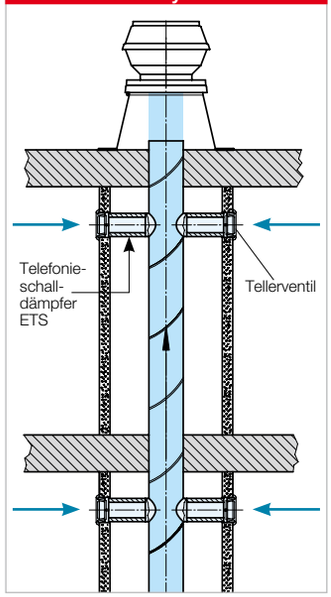

Schnitt Horizontalsystem

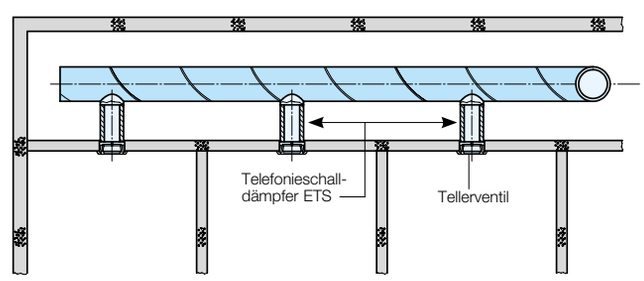

Lieferprogramm

ETS 100	Best.-Nr. 04521
Rohrnennweite Ø 100 mm	
ETS 125	Best.-Nr. 04522
Rohrnennweite Ø 125 mm	

Dämpfungswerte

Für Telefonie-Schallübertragungen von Raum zu Raum sind die Dämpfungswerte zu verdoppeln, wenn jede Öffnung mit einem ETS ausgerüstet ist.

Material

Offenzelliger Schaumstoff mit verbesserten Verhalten im Brandfall, erfüllt DIN 4102, Klasse B1.

		Einfügungsdämmmaß D_e dB bei Hz							
Type	Best.-Nr.	63	125	250	500	1000	2000	4000	8000
MTVZ 100	09604	5	6	6	7	8	9	11	11
MTVZ 100 + ETS 100	09604 + 04521	7	7	8	9	14	22	35	28
MTVA 100	08869	5	6	6	7	7	8	10	13
MTVA 100 + ETS 100	08869 + 04521	7	7	8	9	14	20	37	34
MTVZ 125	09605	5	5	6	7	8	8	11	12
MTVZ 125 + ETS 125	09605 + 04522	6	7	8	10	15	23	33	26
MTVA 125	08870	5	5	6	6	8	8	9	12
MTVA 125 + ETS 125	08870 + 04522	6	7	8	10	14	21	32	26