## AIR1 XC 2200

## Kennlinie AIR1 XC 2200

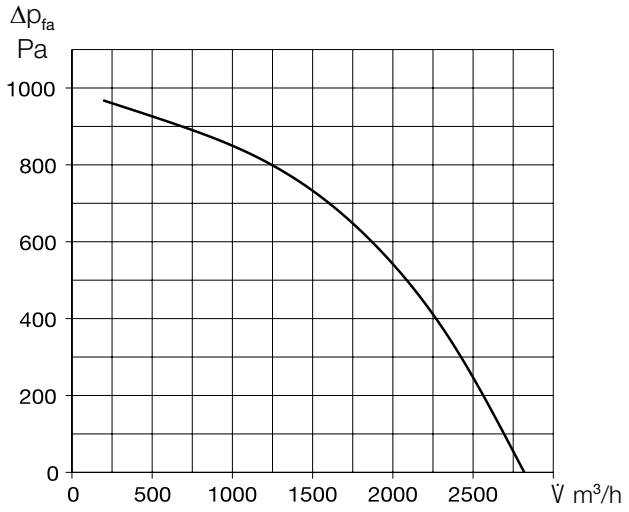


### Gerätetypen

| | AIR1 XC 2200 L | AIR1 XC 2200 R |
|---|---|---|
| Bestellnummer | 04333 | 40118 |
| Wärmetauscher | Kreuzgegenstrom | Kreuzgegenstrom |

### Technische Daten

| | |
|---|---|
| **Mechanische Daten** | |
| Einsatzbereich | Innen |
| Montageposition | Decke |
| Wartungszugang | seitlich und unten |
| Min. Luftmenge | 410 m³/h |
| Max. Luftmenge | 2350 m³/h (1) |
| Gewicht, Gerät betriebsbereit | 285 kg |
| Gehäuseklasse nach DIN 1886 | T3 / TB3 / D2 |
| Filter Außenluft | ISO $ePM_1$ 55% (F7) (2) |
| Filter Abluft | ISO $ePM_{10}$ 50% (M5) (2) |
| Medientemperatur (Luft) | -20 bis +40 °C |
| Umgebungstemperatur (Betrieb) | 0 bis +40 °C |
| Schutzart | IP 31 |
| **Elektrische Daten** | |
| Gebäudeleittechnik (GLT) | BACnet, Modbus TCP/IP |
| Spannung / Frequenz | 400 V 3N ~, 50 Hz |
| Max. Leistung Ventilatoren | 2 x 780 W |
| Max. Leistung elektr. Vorheizung | 7050 W |
| Nennstrom | |
| – Lüftungsgerät | 13,6 / 13,6 / 10,5 A (3) |
| – Nachheizung elektrisch | 10,2 / 10,2 / 10,2 A (4) |
| – max. gesamt | 23,8 / 23,8 / 20,7 A |
| Anschluss nach Schaltplan-Nr. | 1315 |

(1) = bei 250 Pa externer Druckverlust ERP-konform
(2) = Weitere Filterklassen siehe optionales Zubehör
(3) = einschließlich elektrischer Vorheizung
(4) = Optionales Zubehör

### Schalldaten

| **Schallleistungspegel $L_{WA}$ dB(A) bei 250 Pa externer Druck** | | | |
|---|---|---|---|
| | 700 m³/h | 1.500 m³/h | 2.350 m³/h |
| Zuluft ($L_{WA}$) | 69 | 73 | 81 |
| Abluft ($L_{WA}$) | 61 | 65 | 73 |
| Außenluft ($L_{WA}$) | 58 | 62 | 69 |
| Fortluft ($L_{WA}$) | 69 | 73 | 81 |
| **Schalldruckpegel $L_{PA}$ dB(A) der Gehäuseabstrahlung** | | | |
| | 700 m³/h | 1.500 m³/h | 2.350 m³/h |
| Gehäuse Abstr. 1 m | 41 | 45 | 53 |
| Gehäuse Abstr. 3 m | 32 | 35 | 43 |
| Gehäuse Abstr. 5 m | 27 | 31 | 39 |

Die Schallleistung an den Anschlussstutzen ist für den gleichzeitigen Betrieb beider Ventilatoren berechnet. Der Schalldruckpegel wird für den gleichzeitigen Betrieb beider Ventilatoren in Abständen von 1, 3 und 5 m ermittelt.

## Maße AIR1 XC 2200 L

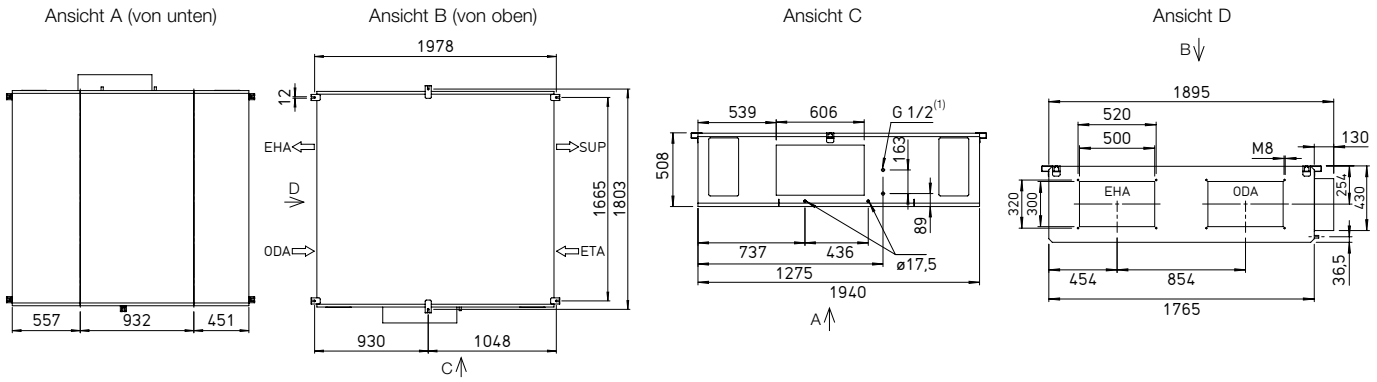


Maße in mm (1) Außengewinde ODA: Außenluft EHA: Fortluft ETA: Abluft SUP: Zuluft

## Maße AIR1 XC 2200 R

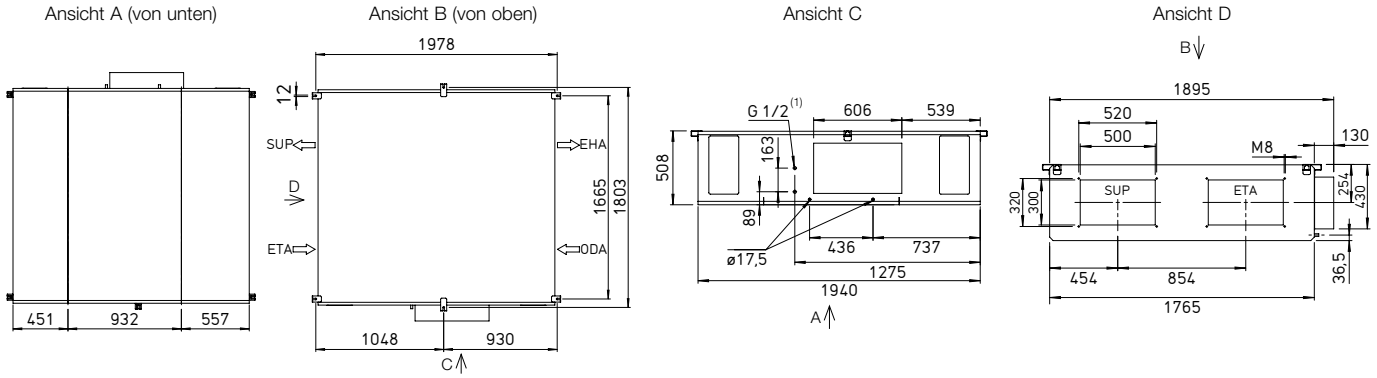


Maße in mm (1) Außengewinde ODA: Außenluft EHA: Fortluft ETA: Abluft SUP: Zuluft

## Zubehör

| Heiz- und Kühlregister | | |
|---|---|---|
| **Nachheizung** | | |
| **AIR1-ENH XC 2200** elektrisch, intern | Best.-Nr. 03575 | Seite 32 |
| **AIR1-NH WW XC 2200 L** Warmwasser, intern | Best.-Nr. 03662 | Seite 32 |
| **AIR1-NH WW XC 2200 R** Warmwasser, intern | Best.-Nr. 40123 | Seite 32 |
| **Hydraulikeinheit zu Warmwasser-Heizregister** | | |
| **WHSH HE 24 V (0 – 10 V)** | Best.-Nr. 08318 | Seite 32 |
| **Kühlregister** | | |
| **AIR1-KR KW XC 2200 L** Kaltwasser, extern | Best.-Nr. 04188 | Seite 33 |
| **AIR1-KR KW XC 2200 R** Kaltwasser, extern | Best.-Nr. 40128 | Seite 33 |
| **AIR1-KR DX XC 2200 L** Direktverdampfer DX, extern | Best.-Nr. 04870 | Seite 34 |
| **AIR1-KR DX XC 2200 R** Direktverdampfer DX, extern | Best.-Nr. 40133 | Seite 34 |

| Luftführung | | |
|---|---|---|
| **Jalousie-Verschlussklappe** | | |
| **AIR1-JVK XC 2200** | Best.-Nr. 06000 | Seite 35 |
| **Flexibles Verbindungsstück** | | |
| **AIR1-VS 50/30** | Best.-Nr. 07407 | Seite 36 |
| **Übergangsstück rechteckig-rund** | | |
| **AIR1-ÜS XC 2200** | Best.-Nr. 04364 | Seite 36 |

| Kondensatabführung | | |
|---|---|---|
| **Kondensatpumpe** | | |
| **AIR1-KP XC 2200-3200** | Best.-Nr. 06868 | Seite 37 |
| **Kugelsiphon** | | |
| **AIR1-KS XC** für Gerät und Kühlregister | Best.-Nr. 07170 | Seite 37 |

| Steuerung | | |
|---|---|---|
| **Bedienelemente** | | |
| **AIR1-BE ECO** | Best.-Nr. 06186 | Seite 37 |
| **AIR1-BE TOUCH** | Best.-Nr. 06187 | Seite 38 |
| **Anschlussleitung Bedienelement** | | |
| **AIR1-SL 4/10** 10 m | Best.-Nr. 07073 | Seite 38 |
| **AIR1-SL 4/20** 20 m | Best.-Nr. 07121 | Seite 38 |
| **Sensoren** | | |
| **AIR1/KWL-VOC 0-10V** Mischgasfühler | Best.-Nr. 20250 | Seite 38 |
| **AIR1/KWL-CO2 0-10V** Kohlendioxidfühler | Best.-Nr. 20251 | Seite 38 |
| **AIR1/KWL-FTF 0-10V** Feuchte-Temperaturfühler | Best.-Nr. 20252 | Seite 38 |
| **AIR1-CO2 K** Kohlendioxidfühler Kanaleinbau | Best.-Nr. 07124 | Seite 38 |
| **Signalkonverter für Sensoren** | | |
| **AIR1-SK** | Best.-Nr. 06019 | Seite 39 |
| **Erweiterungskit für Konstantdruckregelung** | | |
| **AIR1-CAP** | Best.-Nr. 06756 | Seite 38 |

| Luftfilter | | |
|---|---|---|
| **Ersatzluftfilter und weitere Filterklassen** | | |
| **ELF-AIR1 XC 2200/ePM10 50%/96** (M5) | Best.-Nr. 02174 | Seite 39 |
| **ELF-AIR1 XC 2200/ePM1 55%/96** (F7) | Best.-Nr. 02225 | Seite 39 |
| **ELF-AIR1 XC 2200/ePM1 80%/96** (F9) | Best.-Nr. 02285 | Seite 39 |

Zur Gewährleistung der hier genannten technischen Daten und Luftmengen ist der Einsatz von original Ersatzluftfiltern obligatorisch.